位 置 図 兼 平 面 図 (1)

S=1:2000





マンホール蓋更新工　t-25　新世代型蓋

マンホール蓋更新工　t-14　新次世代型蓋

工事名	公下管第4-15号 マンホール蓋更新工事		
図面名	位 置 図 兼 平 面 図		
年度	令和8年		
尺度	1:2000(A3)	図面番号	葉之内
工事場所	多治見市小名田町西ヶ洞/脇之島町8丁目		
事務所	多治見市役所		

位 置 図 兼 平 面 図 (2)

S=1:2000



マンホール蓋更新工　t-25　新次世代型蓋

マンホール蓋更新工　t-14　新次世代型蓋

工事名	公下管第4-15号 マンホール蓋更新工事		
図面名	平 面 図		
年度	令和8年		
尺度	1:2000(A3)	図面番号	葉之内
工事場所	多治見市三笠町1丁目/前畑町2丁目		
事務所	多治見市役所		

マンホール、汚水桝 蓋・枠取替工　標準図

多治見市建設水道部　下水道標準構造図

【一般事項】

【特記事項】
①あと施工アンカーを設置すること
※引き抜き強度（3本）　106ｋＮ以上
②既設マンホールに調整モルタルや調整リングがある場合は撤去すること

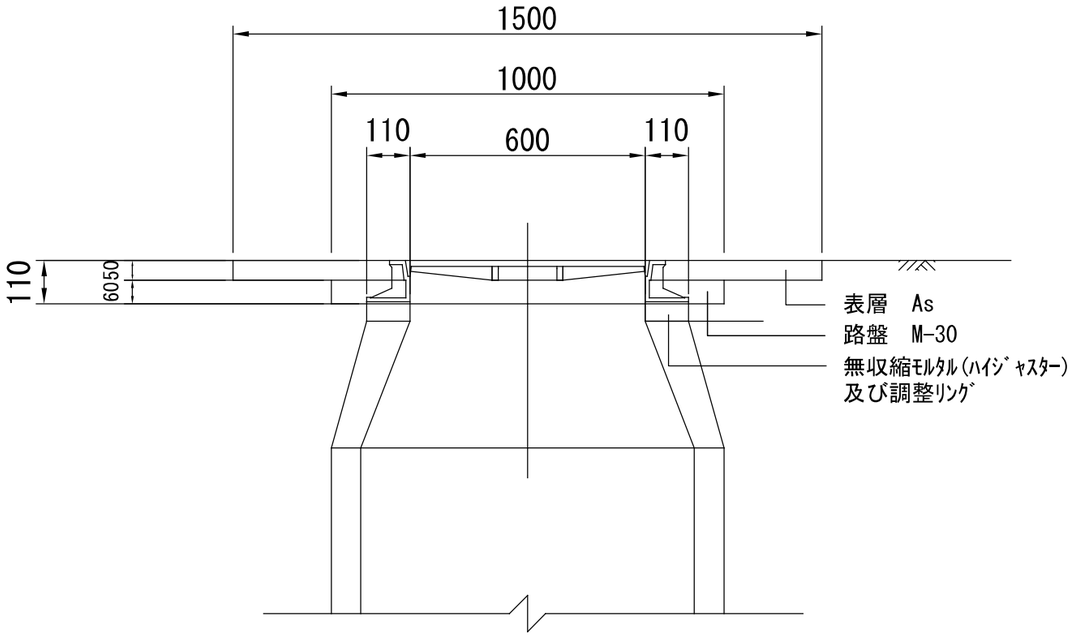

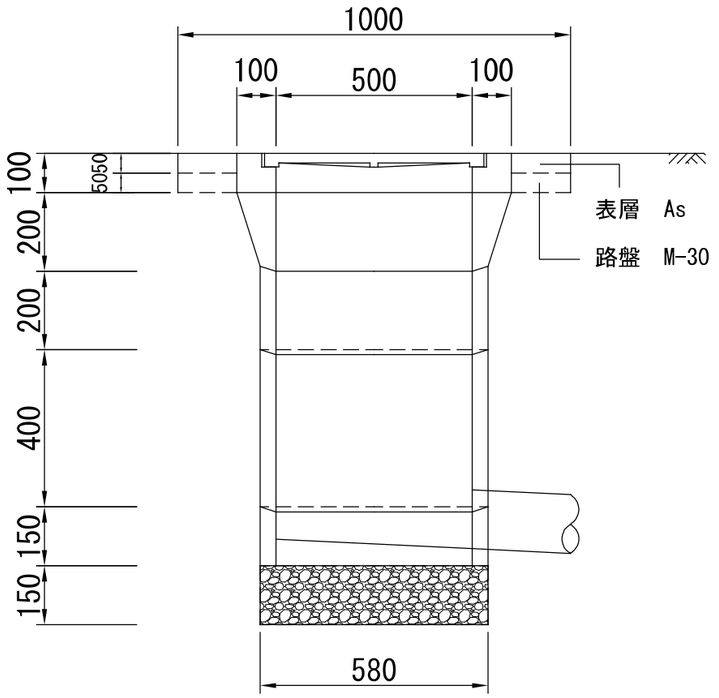

土工数量　1式当り

工種	数量	摘要
舗装切断工	6.0m	1.5×4
舗装破砕工	1.9m2	1.5×1.5-0.38
掘削工	0.04m3	(1.0×1.0-0.38)×0.06
埋戻工(路盤)	0.6m2	1.0×1.0-0.38
舗装復旧工	1.9m2	1.5×1.5-0.38
廃材運搬	0.1m3	1.9×0.05
廃材処分	0.2t	1.9×0.05*2.35

土工数量　1式当り

工種	数量	摘要	
舗装切断工	4.0m	1.0×4	
舗装破砕工	0.6m2	1.0×1.0-0.35×0.35π	
掘削工	0.03m3	(1.0×1.0-0.35×0.35π)×0.05	
埋戻工(路盤)	0.6m2	1.0×1.0-0.35×0.35π	
舗装復旧工	0.6m2	1.0×1.0-0.35×0.35π	
廃材運搬 As	0.03m3	0.6×0.05	
廃材処分 As	0.07t	0.6×0.05×2.35	
廃材運搬 Co	0.03m3	(32+46)kg÷2.35	※
廃材処分 Co	0.08t	0.032+0.046	※

※　調整工では計上しない

工事名	公下管第4-15号 マンホール蓋更新工事		
図面名	マンホール、汚水桝 蓋・枠取替工　標準図		
年月日	令和　　年　　月		
尺度	S=Free	図面番号	葉之内
事業名	公共下水道事業		
事務所名	多治見市建設水道部上下水道工務課		

多治見市建設水道部　下水道標準構造図

【一般事項】

【特記事項】
①あと施工アンカーを設置すること
※引き抜き強度（3本）　106ｋＮ以上
②既設マンホールに調整モルタルや調整リングがある場合は撤去すること

マンホール 蓋・枠取替工　標準図

（県道）

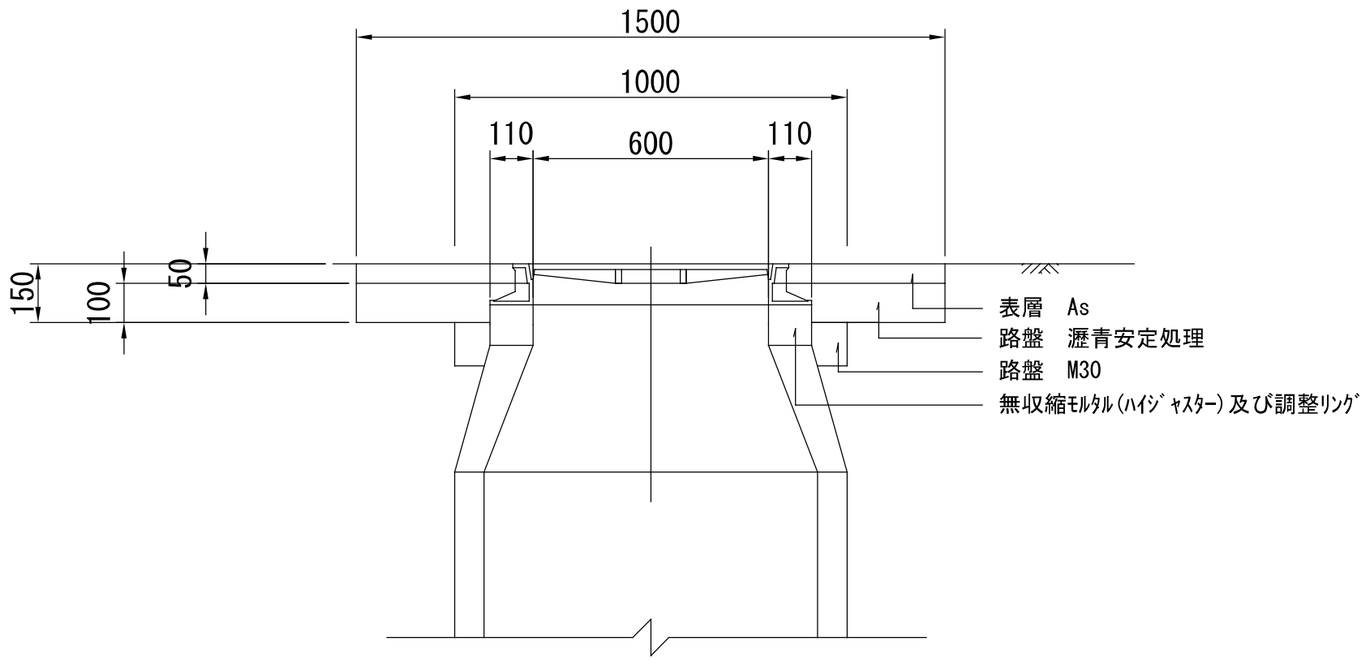

土工数量　1式当り　（県道）

工種	数量	摘要
舗装切断工	6.0m	1.5×4
舗装破砕工	1.9m2	1.5×1.5-0.38
掘削工	0.06m3	(1.0×1.0-0.38)×0.1
埋戻工(路盤)	0.6m2	1.0×1.0-0.38
舗装復旧工	1.9m2	1.5×1.5-0.38
廃材運搬	0.3m3	1.9×0.15
廃材処分	0.7t	1.9×0.15*2.35

工事名	公下管第4-15号 マンホール蓋更新工事		
図面名	マンホール蓋・枠取替工　標準図		
年月日	令和　　年　　月		
尺度	S=Free	図面番号	葉之内
事業名	公共下水道事業		
事務所名	多治見市建設水道部上下水道工務課		