工事番号	公園整備第１５号	事 業 名	公園整備事業
路河川名		工 事 名	公園施設撤去工事 仕様書
年　　度	令和０８年度	施工箇所	多治見市栄町３丁目地内

事業概要	公園施設撤去工 花壇撤去工　N=一式	設　計　年　月　日	令和８年１１月　９日
		施　工　方　法	請負
		施　工　期　間	
		起　工　年　月　日	
		竣　工　年　月　日	令和９年　３月　５日
		歩 掛 適 用 年 月	
		単 価 適 用 年 月	
起工理由			

内　訳　表

名　　称	数　量	単位	単　価	金　額	摘　　要
01:本工事費					工種区分：道路維持工事
公園施設撤去	1	式			
花壇撤去工	1	式			
土工	1	式			
床掘り(施工ﾊﾟｯｹｰｼﾞ) 土砂、上記以外(小規模)、全ての費用	40	m3			施工P単価表(CB210030-0001)
土砂等運搬(施工ﾊﾟｯｹｰｼﾞ) 小規模、土砂(岩塊･玉石混り土含む)、DID区間無し、4.0km以下	40	m3			施工P単価表(CB210110-0002)
残土処分	47	m3			TJ0010
構造物撤去工	1	式			

内　訳　表

名　　称	数　量	単位	単　価	金　額	摘　　要
構造物とりこわし工［標単］					
無筋構造物、人力施工、無・昼間	1.800	m3			施工歩掛表(DC073005-0001)
殻運搬(施工ﾊﾟｯｹｰｼﾞ)					
ｺﾝｸﾘｰﾄ(無筋)構造物とりこわし、機械積込、DID区間無し、8.0km以下、全ての費用	1.800	m3			施工P単価表(CB227010-0003)
処分費（多治見市大沢町）					
コンクリート処理場 二次製品	4.200	t			ZC29960003
舗装工	1	式			
舗装版切断(施工ﾊﾟｯｹｰｼﾞ)					
ｱｽﾌｧﾙﾄ舗装版、15cm以下、全ての費用	28	m			施工P単価表(CB430510-0004)
舗装版破砕(施工ﾊﾟｯｹｰｼﾞ)					
ｱｽﾌｧﾙﾄ舗装版、無し、騒音振動対策必要、15cm以下、積込有り、全ての費用	11	m2			施工P単価表(CB430310-0005)
殻運搬(施工ﾊﾟｯｹｰｼﾞ)					
舗装版破砕、機械積込(小規模土工)、DID区間無し、9.0km以下、全ての費用	0.600	m3			施工P単価表(CB227010-0006)
処分費（多治見市大沢町）					
アスファルト処理場 塊 50*50*50以下	1.300	t			ZC29960004

内　訳　表

名　　称	数　量	単位	単　価	金　額	摘　　要
表層（車道・路肩部）（施工ﾊﾟｯｹｰｼﾞ）					
1.4m以上3.0m以下、1層当り平均仕上り厚 50 mm、再生密粒度ｱｽｺﾝ(13)、ﾌﾟﾗｲﾑｺｰﾄ PK-3、全ての費用	71	m2			施工P単価表(CB410260-0007)
上層路盤（車道・路肩部）（施工ﾊﾟｯｹｰｼﾞ）					
粒度調整砕石 M-30、全仕上り厚 100 mm、1層施工、全ての費用	71	m2			施工P単価表(CB410040-0008)
下層路盤（車道・路肩部）（施工ﾊﾟｯｹｰｼﾞ）					
全仕上り厚 150 mm、1層施工、再生クラッシャーラン RC-40、全ての費用	71	m2			施工P単価表(CB410030-0009)
低木撤去工					
	1	式			
低木撤去工					
	51	本			単価表(SJ0020)
区画線工					
	1	式			
区画線設置（溶融式）［標単］					
実線 幅 15cm、1.5mm（標準）、白、無・昼間、供用区間、通常舗装(排水性舗装以外)、溶融式 ｶﾞﾗｽﾋﾞｰｽﾞ含有量 15～18%、ｱｽﾌｧﾙﾄ舗装	49	m			施工歩掛表(DC072205-0004)
道路付属物設置工					
	1	式			

内　訳　表

名　　称	数　量	単位	単　価	金　額	摘　　要
車線分離標設置工[ラバーポール](市場単価)					
固定式(貼付式)、高さ800mm、10本未満、通常（6～20時）、時間制限なし	8	本			施工歩掛表(WB812400-0005)
仮設工					
	1	式			
交通管理工					
	1	式			
交通誘導警備員Ｂ					
		人			RW1045
直接工事費計					
	1	式			
間接工事費					
共通仮設費					
共通仮設費（率計上額）					施工地域：施工地域補正なし、補正しない
	1	式			

内　訳　表

名　　称	数　量	単位	単　価	金　額	摘　　要
共通仮設費計	1	式			
純工事費	1	式			
現場管理費	1	式			
現場管理費（率計上額）	1	式			施工地域：施工地域補正なし、補正しない
工事原価	1	式			
一般管理費等	1	式			
合計	1	式			

内　訳　表

名　　称	数　量	単位	単　価	金　額	摘　　要
総合計					

構造物とりこわし工［標単］　　施工歩掛表(DC073005-0001)

無筋構造物、人力施工、無・昼間　　1　m3　当り

名　称・規　格	数　量	単位	単　価	金　額	摘　要
構造物とりこわし工[無筋構造物]					
人力施工､時間的制約 無､機･労 昼間	1.000	m3			Q00106010200
合　計	1.000	m3			
単位当り	1.000	m3	当り		

バックホウ運転　　施工歩掛表(KF000300-0002)

1　時間　当り

名　称・規　格	数　量	単位	単　価	金　額	摘　要
バックホウ機械損料		時間			施工歩掛表(KF900200-0003)
軽油 小型ローリー		ﾘｯﾄﾙ			ZC19020000
運転手（特殊）		人			RW1014
合　計	1.000	時間			
単位当り	1.000	時間	当り		

バックホウ機械損料　　施工歩掛表(KF900200-0003)

1　時間　当り

名　称・規　格	数　量	単位	単　価	金　額	摘　要
バックホウ機械損料[13欄] 排出ガス対策型		時間			MC019320
合　計	1.000	時間			
単位当り	1.000	時間	当り		

区画線設置（溶融式）［標単］　　施工歩掛表(DC072205-0004)

実線 幅 15cm、1.5mm（標準）、白、無・昼間、供用区間、通常舗装(排水性舗装以外)、溶融式 ｶﾞﾗｽﾋﾞｰｽﾞ含有量 15～18%、ｱｽﾌｧﾙﾄ舗装　　1000　m　当り

名　称・規　格	数　量	単位	単　価	金　額	摘　要
区画線設置工[溶融式(手動)][供用区間] 実線 15cm､時間的制約 無､機･労 昼間	1,000.000	m			Q00101010100
路面標示用塗料 ３種１号 白 JIS K 5665 3種1号 溶融型 ｶﾞﾗｽﾋﾞｰｽﾞ含有量15～18%	570.000	kg			ZC41030010
プライマー 区画線用	25.000	kg			ZC41310010
ガラスビーズ JIS R 3301 1号 粒度0.106～0.850mm	25.000	kg			ZC41320010
軽油 小型ローリー		ﾘｯﾄﾙ			ZC19020000
諸雑費	1.000	式			X981036
合　計	1,000.000	m			
単位当り	1.000	m	当り		

車線分離標設置工[ラバーポール](市場単価)　　施工歩掛表(WB812400-0005)

固定式(貼付式)、高さ800㎜、10本未満、通常（6～20時）、時間制限なし　　1　本　当り

名　称・規　格	数　量	単位	単　価	金　額	摘　要
車線分離標設置 φ80（市場単価） 貼付式 固定式 高さ800㎜	1.000	本			Q00161320100
合　計	1.000	本			
単位当り	1.000	本	当り		

低木撤去工　　単価表(SJ0020)

100　本　当り

名　称・規　格	数　量	単位	単　価	金　額	摘　要
低木伐倒 10cm未満	100.000	本			単価表(SJ0010)
枝払 10cm未満	100.000	本			単価表(SJ0030)
除根 10cm未満	100.000	本			単価表(SJ0040)
集積 10cm未満	100.000	本			単価表(SJ0050)
運搬（伐木除根）（施工ﾊﾟｯｹｰｼﾞ） 機械施工、有り、無し、7.0km以下	6.000	m3			施工P単価表(CB320580-0010)
木くず等処理費（多治見市廿原町） 幹	7.000	t			ZC37370007
木くず等処理費（多治見市廿原町） 木株	3.000	t			ZC37370002
合　計	100.000	本			

低木撤去工　　単価表(SJ0020)

100　本　当り

名　称・規　格	数　量	単位	単　価	金　額	摘　要
単位当り	1.000	本	当り		

低木伐倒　　単価表(SJ0010)

10cm未満　　100　本　当り

名　称・規　格	数　量	単位	単　価	金　額	摘　要
土木一般世話役		人			RW1025
特殊作業員		人			RW1001
普通作業員		人			RW1002
諸雑費	1.000	式			X98M203
合　計	100.000	本			
単位当り	1.000	本	当り		

枝払　　単価表(SJ0030)

10cm未満　　100　本　当り

名　称・規　格	数　量	単位	単　価	金　額	摘　要
土木一般世話役		人			RW1025
特殊作業員		人			RW1001
普通作業員		人			RW1002
諸雑費	1.000	式			X98M203
合　計	100.000	本			
単位当り	1.000	本	当り		

除根　　単価表(SJ0040)

10cm未満　　100　本　当り

名　称・規　格	数　量	単位	単　価	金　額	摘　要
土木一般世話役		人			RW1025
特殊作業員		人			RW1001
普通作業員		人			RW1002
バックホウ運転		時間			施工歩掛表(KF000300-0002)
合　計	100.000	本			
単位当り	1.000	本	当り		

集積　　単価表(SJ0050)

10cm未満　　100　本　当り

名　称・規　格	数　量	単位	単　価	金　額	摘　要
土木一般世話役		人			RW1025
特殊作業員		人			RW1001
普通作業員		人			RW1002
バックホウ運転		時間			施工歩掛表(KF000300-0002)
合　計	100.000	本			
単位当り	1.000	本	当り		

特　記　仕　様　書

１．受注者は、岐阜県建設工事共通仕様書に基づき施工するものとする。

２．産業廃棄物の適正処理について、受注者は産業廃棄物が搬出される工事にあたっては、監督員の指示に従い、産業廃棄物関連書類の提出及び確認並びに処理施設の現地確認並びに建設廃棄物処理状況の管理を行い、産業廃棄物が最終処分に至るまで適正に処理されていることを確認しなければならない。

３．環境への配慮事項
１）自動車、施工機械の使用にあたっては、環境に配慮した仕様に努め、無用な使用を出来るだけしないように心がけること。
２）工事完了時の提出書類等は、環境や再利用の観点から両面印刷等に心がけること。
３）工事を施工するにあたり、購入やレンタルする必要がある物品については、環境に配慮して極力グリーン購入法に適応したものを活用するよう努めること。
４）清掃等周辺環境美化に努める。
５）工事全般にわたり省電力、省エネルギーに努めること。上記のほか、受注者として環境に配慮する計画があれば工事着工時に、書面にて提出すること。

４．妨害又は不当要求に対する通報義務
１）受注者は契約の履行に当たり、暴力団又は暴力団員等から事実関係及び社会通念等に照らして合理的な理由が認められない不当若しくは違法な要求を受けた場合又は契約の適正な履行を妨害された場合は警察に通報しなければならない。なお、これらの不当介入を受けたにも関わらず通報しない場合は指名停止措置を講じることがある。
２）受注者は暴力団又は暴力団員等による不当介入を受けたことに起因して履行期間内に契約内容を完了することができないときは、発注者に対して履行期間の延長を請求することができる。

５．交通誘導員については、一般交通および歩行者に支障のないよう配置すること。配置人員については６名（交代要員は無）を計上している。

６．その他
１）既存コンクリートは２次製品で再利用が可能であるため、取壊しは慎重に行い良好な状態を保つこと。良好な既存コンクリートは、監督員の指示する場所へ搬出すること。
２）工事内容に疑義がある場合は、速やかに監督員と協議を行い、指示を仰ぐこと。
３）変更事項が生じた場合は、速やかに監督員と協議すること。
４）上記に記載のない事項については、監督員と必ず協議を行うこと。

数　量　総　括　表

工　種	種　別	細　別	単位	数　量	摘　要
花壇撤去工			式	1	
土工			式	1	
	掘削		m^3	40	39.50
	残土運搬		m^3	40	39.50
	残土処分		m^3	47	47.40
構造物取壊工			式	1	
	コンクリート取壊し	二次製品	m^3	1.8	1.78
	コンクリート殻運搬	二次製品	m^3	1.8	1.78
	コンクリート殻処分	二次製品	t	4.2	4.18
舗装工					
	カッター切断	t=5cm	m	28	27.60
	舗装版取壊し	t=5cm	m^2	11	舗装復旧面積－花壇面積 11.40
	アスファルト殻運搬		m^3	0.6	0.57
	アスファルト殻処分		t	1.3	1.31
	表層	再生密粒 top13　t=5cm	m^2	71	71.40
	上層路盤	M-30 t=10cm	m^2	71	71.40
	下層路盤	RC-40 t=15cm	m^2	71	71.40
低木撤去工					
	低木除根		本	51	
区画線工					
	白色実線	w=15cm	m	49	11.9+11.3+13.7+12.5 49.4
道路付属物設置工					
	ポストコーン		基	8	

花壇撤去　数量

名　称	数量	単位	花壇A	花壇B	花壇C	花壇D	摘要
花壇面積	60.00	㎡	15.6	18.4	13.4	12.6	
舗装復旧面積	71.40	㎡	17.9	22.7	15.5	15.3	
掘削	39.50	㎥	10.1	12.3	8.7	8.4	花壇土砂
残土運搬	39.50	㎥					掘削
低木除根	51.00	本	10	16	15	10	
残土処分	47.40	㎥					残土運搬×1.2
コンクリート取壊し	1.78	㎥	0.44	0.49	0.43	0.42	Φ100コンクリート柱
コンクリート殻運搬	1.78	㎥					コンクリート取壊し
コンクリート殻処分（二次製品）	4.18	t					コンクリート殻運搬×2.35
表層　再生密粒 top13　t=5cm	71.40	㎡	17.9	22.7	15.5	15.3	舗装復旧面積
上層路盤　M-30 t=10cm	71.40	㎡	17.9	22.7	15.5	15.3	舗装復旧面積
下層路盤　RC-40 t=15cm	71.40	㎡	17.9	22.7	15.5	15.3	舗装復旧面積
カッター切断	27.60	m	7.8	7.2	6.6	6.0	
舗装版取壊し　t=5cm	11.40	㎡	2.3	4.3	2.1	2.7	舗装復旧-花壇面積
アスファルト殻運搬	0.57	㎥	0.12	0.22	0.11	0.14	舗装版取壊し×0.05
アスファルト殻処分	1.31	t	0.26	0.49	0.24	0.31	アスファルト殻運搬×2.3
交通誘導員	6	名	掘削1日+路盤1日＋舗装1日				片交　2名×3日

位置図

A1 S=1: 500
A3 S=1:1000

施工箇所

工事名	公園整備第１５号 公園施設撤去工事
路線・河川名	
施工箇所名	多治見市栄町３丁目地内
図面の種類	位置図
縮尺	図面番号
事務所名	多治見市役所都市計画部緑化公園課

平 面 図

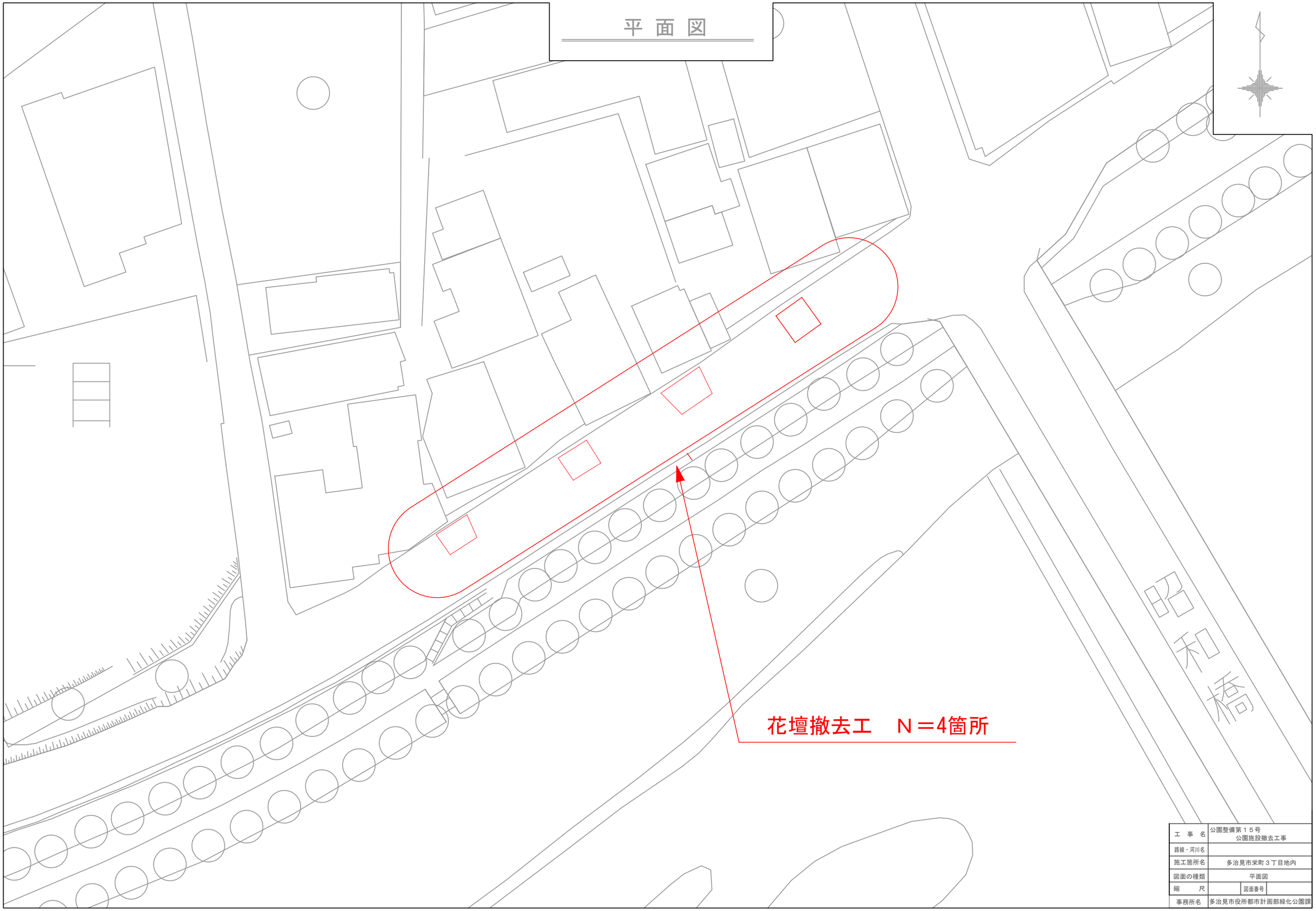

工　事　名	公園整備第１５号 公園施設撤去工事
路線・河川名	
施工箇所名	多治見市栄町３丁目地内
図面の種類	平面図
縮　　尺	図面番号
事務所名	多治見市役所都市計画部緑化公園課

詳 細 図

花壇A

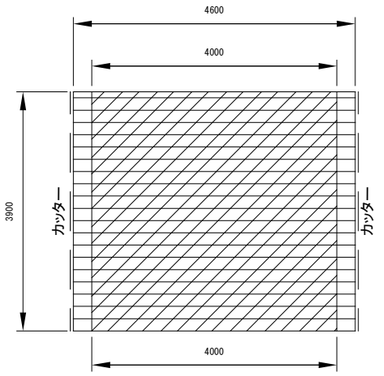

舗装復旧　17.94 ㎡（表層5cm+上層路盤10cm
+下層路盤15cm）
花壇面積　15.60 ㎡
低木　10本
コンクリート杭　Φ100　57m
コンクリート殻　0.44m3
土砂　10.1m3（15.6×0.3+17.94×0.30）

花壇B

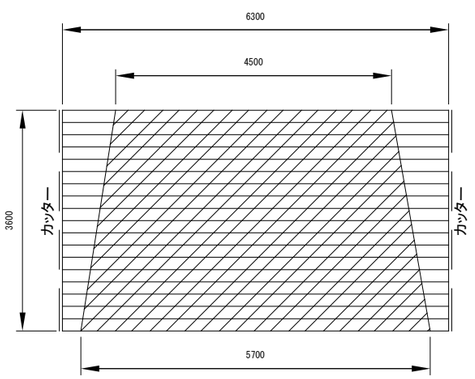

舗装復旧　22.68 ㎡（表層5cm+上層路盤10cm
+下層路盤15cm）
花壇面積　18.36 ㎡
低木　16本
コンクリート杭　Φ100　63m
コンクリート殻　0.49m3
土砂　12.3m3（18.36×0.3+22.68×0.30）

花壇C

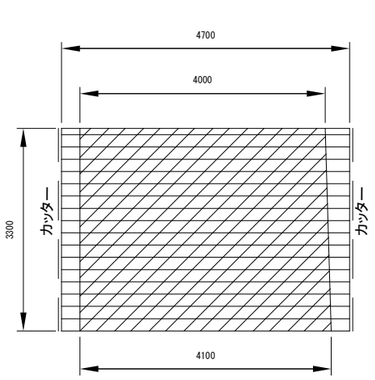

舗装復旧　15.51 ㎡（表層5cm+上層路盤10cm
+下層路盤15cm）
花壇面積　13.37 ㎡
低木　15本
コンクリート杭　Φ100　55m
コンクリート殻　0.43m3
土砂　8.7m3（13.51×0.3+15.51×0.30）

花壇D

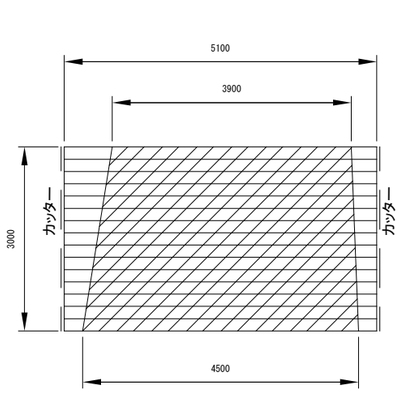

舗装復旧　15.30 ㎡（表層5cm+上層路盤10cm
+下層路盤15cm）
花壇面積　12.60 ㎡
低木　10本
コンクリート杭　Φ100　54m
コンクリート殻　0.42m3
土砂　8.4m3（12.60×0.3+15.30×0.30）

工　事　名	公園整備第１５号 公園施設撤去工事
路線・河川名	
施工箇所名	多治見市栄町３丁目地内
図面の種類	詳細図
縮　　尺	図面番号
事務所名	多治見市役所都市計画部緑化公園課

道路付属物・区画線図

道路付属物設置工　N=８基

白色実線(w=15cm)
L=12.5m

白色実線(w=15cm)
L=13.7m

白色実線(w=15cm)
L=11.3m

白色実線(w=15cm)
L=11.9m

工　事　名	公園整備第１５号 公園施設撤去工事
路線・河川名	
施工箇所名	多治見市栄町３丁目地内
図面の種類	道路付属物・区画線図
縮　　尺	図面番号
事務所名	多治見市役所都市計画部緑化公園課