位　置　図

S=1:5000 (A3)

施工箇所

業務名/工事名	道改第6-34号　舗装整備工事
路線・河川名等	市道613900線
施工箇所名	多治見市　明和町4丁目　地内
図面の種類	位　置　図
縮　　尺	1:5000　図面番号
会　社　名	
事　務　所　名	多　治　見　市

平　面　図

S=1:2000 (A3)

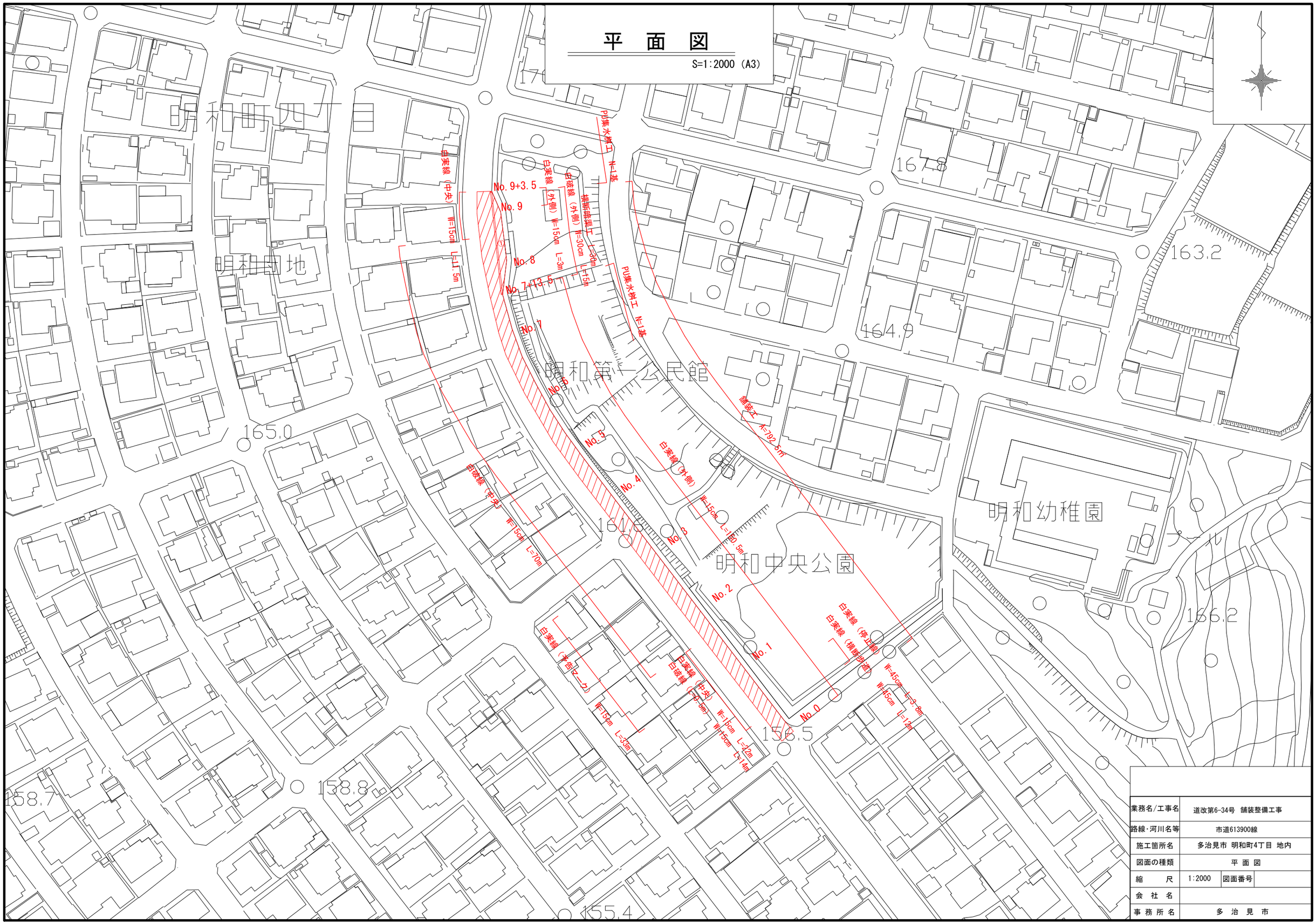

業務名/工事名	道改第6-34号　舗装整備工事
路線・河川名等	市道613900線
施工箇所名	多治見市 明和町4丁目 地内
図面の種類	平 面 図
縮　　尺	1:2000　図面番号
会 社 名	
事 務 所 名	多 治 見 市

業務名/工事名	道改第6-34号　舗装整備工事
路線：河川名等	市道613900線
施工箇所名	多治見市 明和町4丁目 地内
図面の種類	展開図
縮尺	1:500　図面番号
会社名	
事務所名	多治見市

展開図

S=1:500 (A3)

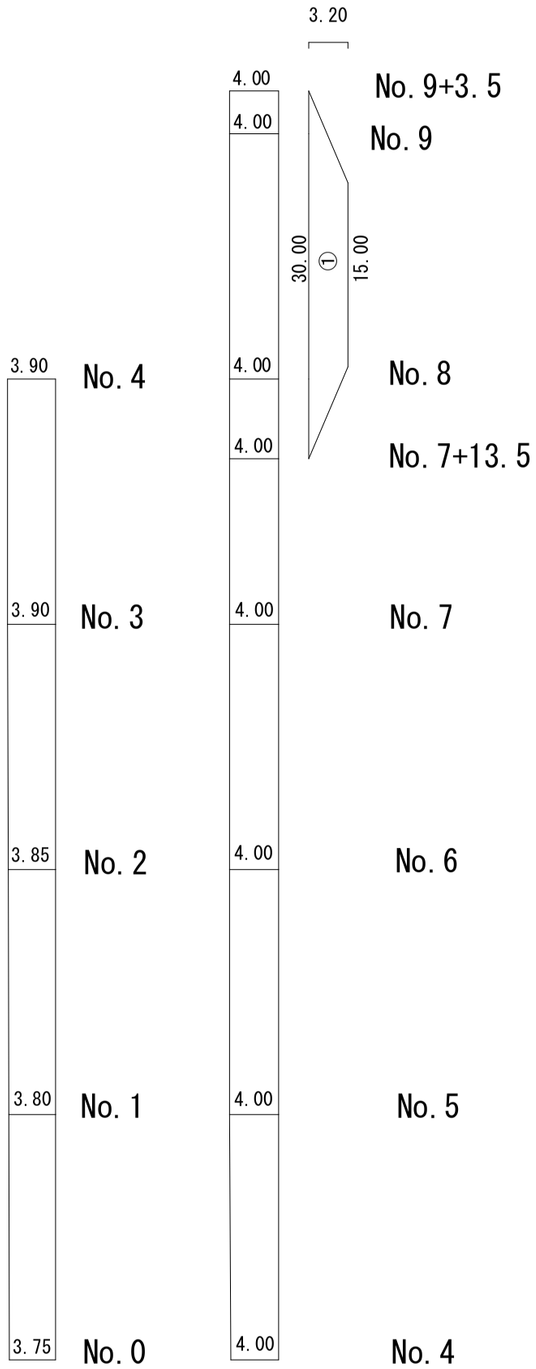

排水構造物工詳細図(1)

S=1:20 (A3)

横断暗渠

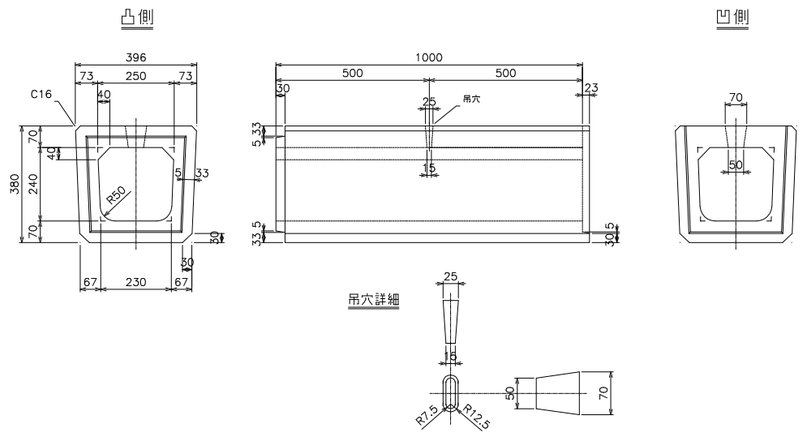

基礎版520×100×2000

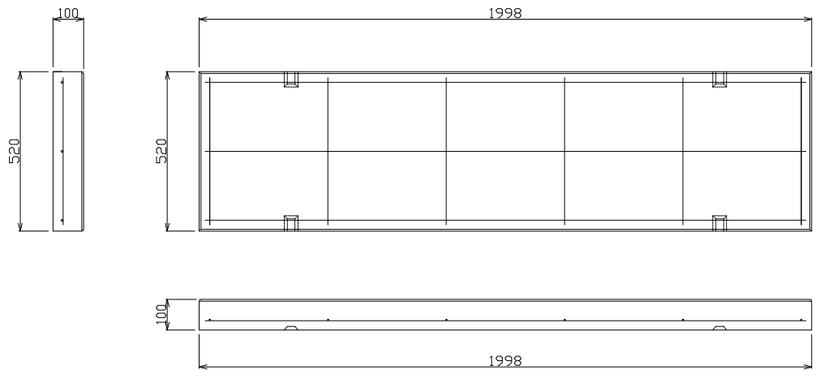

配筋
横筋　D6－3本
縦筋　φ4.0－6本

業務名/工事名	道改第6-34号　舗装整備工事		
路線・河川名等	市道613900線		
施工箇所名	多治見市 明和町4丁目 地内		
図面の種類	排水構造物工詳細図(1)		
縮　　尺	1:20	図面番号	
会 社 名			
事 務 所 名	多 治 見 市		

排水構造物工詳細図(2)

S=1:20 (A3)

PU桝 ボルト固定 250 (T-25)

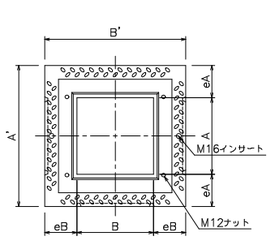

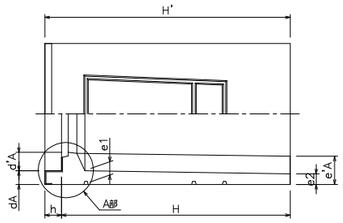

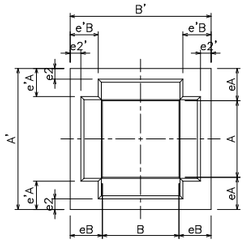

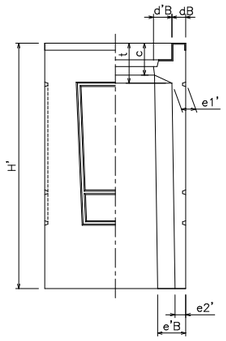

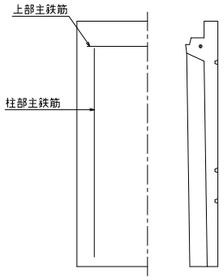

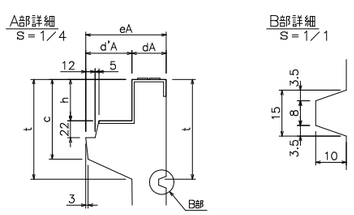

摘要	呼び名	寸法 (mm)																					柱部配筋 主鉄筋		上部配筋 主鉄筋		参考重量 (kg)
		A	A'	B	B'	H	H'	dA	dB	d'A	d'B	c	eA	eB	e'A	e'B	e1	e2	e1'	e2'	h	t	径 mm	本数	径 mm	本数	
	250S	250	460	250	460	396	450	45	45	60	60	104	105	105	94	94	45	37	45	37	54	130	D 22	4	D 13	4	106
○	250A					496	550								92	92		35		35							130
	250B					646	700								93	93		36		36							161
	250C					746	800								92	92		35		35							181
	250D					846	900					114			94	94	60	52	60	52		149					232
	250E					1046	1100								92	92		50		50							277
寸法の許容差		±5						±3															—	—	—	—	—

PU桝 ベース (250×250)

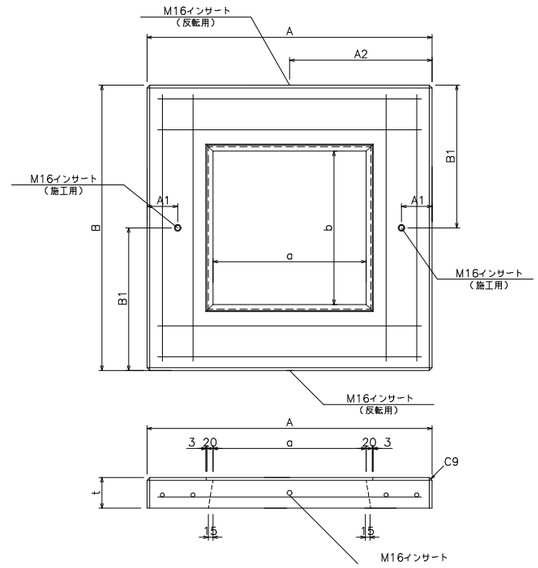

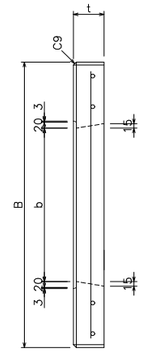

摘要	呼び名	寸法 (mm)								A方向配筋		B方向配筋		対応桝				参考重量 (kg)
		A	B	a	b	t	A1	B1	A2	径(ｻｲｽﾞ) mm	本数	径(ｻｲｽﾞ) mm	本数	PU桝	AS桝	CD桝	街渠桝	
○	250×250用	560	560	150	150	100	95	280	280	D 6	4	D 6	4	250×250	—	250用	—	69
	300×300用	620	620	200	200		97.5	310	310					300×300	300×300	300用	—	81
	400×400用	730	730	300	300		100	365	365					400×400	400×400	400用	400×400	104
	500×500用	850	850	400	400		105	425	425					500×500	500×500	500用	—	132
	600×600用	930	930	500	500		100	465	465					—	600×600	—	—	142
	700×700用	1070	1070				100	535	535					—	700×700	—	—	210
	800×800用	1180	1180				162.5	590	590					—	800×800	—	—	270
	900×900用	1290	1290				217.5	645	645					—	900×900	—	—	336
	1000×1000用	1400	1400				162.5	700	700					—	1000×1000	—	—	406
寸法の許容差		±5				±3	—	—	—	—		—	—	—	—	—	—	—

業務名/工事名	道改第6-34号 舗装整備工事
路線・河川名等	市道613900線
施工箇所名	多治見市 明和町4丁目 地内
図面の種類	排水構造物工詳細図(2)
縮尺	1:20
図面番号	
会社名	
事務所名	多治見市

排水構造物工詳細図(3)

S=1:20 (A3)

PU桝用ボルト 固定式グレーチング

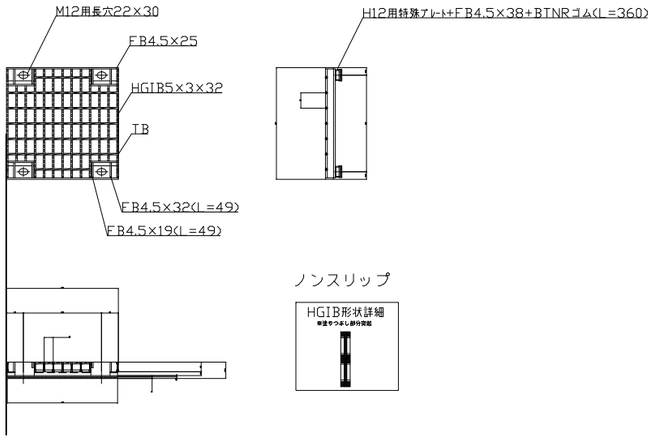

PU-3用専用桝（スタンダート）桝ベース付き

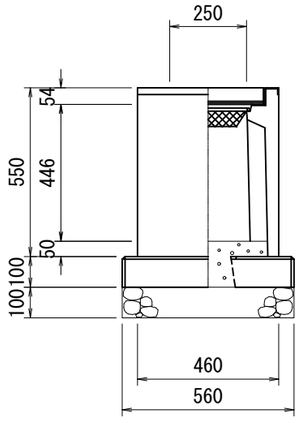

ボルト固定タイプ

110° 開閉タイプ

ＰＵ－３用桝　　250×250A　　１基当たり材料表

名　　称	規　　格	単位	数　量	備　考
ＰＵ－３用桝	250×250A	基	1.00	
桝ベース	250×250 用	枚	1.00	
基礎砕石	RC-40 t=100	m^2	0.31	
ｲﾝﾊﾞｰﾄｺﾝｸﾘｰﾄ	18－8－25	m^3	0.01	
グレーチング蓋	250×250 用 BT固定/110° 開閉	枚	1.00	

業務名/工事名	道改第6-34号 舗装整備工事		
路線・河川名等	市道613900線		
施工箇所名	多治見市 明和町4丁目 地内		
図面の種類	排水構造物工詳細図(3)		
縮　　尺	1:20	図面番号	
会 社 名			
事 務 所 名	多 治 見 市		