数量総括表

数量総括表

工　種	種　別	細　別	規　格	単位	数　量	摘　要
道路土工						
	掘削工	オープンカット	土砂	m3	688.2	
	盛土工	路床盛土	良質土 CBR20以上 W＜2.5m	m3	506.3	購入土
	運搬処理工	残土運搬		m3	764.7	
排水構造物工						
	作業土工	床掘		m3	144.4	
		埋戻	W＜1.0m	m3	81.0	
		基面整正		m2	145.3	
	側溝工	管渠型側溝	φ300　標準部	m	194.1	
			φ300　集水部	m	12.6	
			φ300　曲線用	m	56.7	
	集水桝・マンホール工	街渠桝		箇所	8.0	
舗装工						
	車道舗装	表層	再生密粒度アスコン t=5cm	m2	106.8	W<1.4m
		基層	再生粗粒度アスコン t=5cm	m2	105.5	〃
		上層路盤	瀝青安定処理 t=10cm	m2	105.5	〃
		下層路盤	再生クラッシャーランRC-40 t=16cm	m2	105.5	〃
		表層	再生密粒度アスコン t=5cm	m2	299.2	W≧1.4m
		基層	再生粗粒度アスコン t=5cm	m2	296.7	〃
		上層路盤	瀝青安定処理 t=10cm	m2	296.7	〃
		下層路盤	再生クラッシャーランRC-40 t=16cm	m2	296.7	〃
	1層切削オーバーレイ舗装	表層	再生密粒度アスコン t=5cm	m2	1,206.8	〃
	歩道舗装	表層	再生密粒度アスコン t=3cm	m2	403.5	
		路盤	再生クラッシャーランRC-40 t=10cm	m2	403.5	
	インターロッキング ブロック舗装	ブロック舗装	インターロッキングブロック t=6cm	m2	92.9	
		ブロック舗装	敷砂 t=3cm	m2	92.9	
		路盤	再生クラッシャーランRC-30 t=10cm	m2	92.9	
	乗入れ舗装タイプA	表層	再生密粒度アスコン t=4cm	m2	37.2	
		路盤	再生クラッシャーランRC-40 t=15cm	m2	37.2	
	乗入れ舗装タイプB	表層	再生密粒度アスコン t=5cm	m2	20.8	
		上層路盤	再生粒調砕石 t=10cm	m2	20.8	
		下層路盤	再生クラッシャーランRC-40 t=10cm	m2	20.8	
	乗入れ舗装タイプC	表層	再生密粒度アスコン t=5cm	m2	33.2	

数量総括表

工　種	種　別	細　別	規　格	単位	数　量	摘　要
		基層	再生粗粒度アスコン t=5cm	m2	33.2	
		上層路盤	再生粒調砕石 t=10cm	m2	33.2	
		下層路盤	再生クラッシャーランRC-40 t=15cm	m2	33.2	
	視覚障がい者 誘導ブロック(復旧)	線状		m	24.8	
		点状		m	28.8	
縁石工						
	作業土工	床掘		m3	1.1	
		埋戻	W＜1.0m	m3	0.8	
		基面整正		m2	1.0	
	縁石工	歩車道境界ブロック (防草タイプ)	A （一般部）	m	188.9	
			B （切下げ部）	m	10.8	
			C （乗入部）	m	41.4	
			D （横断歩道部）	m	22.3	
		植樹帯ブロック		m	4.7	
防護柵工						
	路側防護柵工	ガードパイプ	Gp-Bp-2E	m	15.3	
		移動式ガードパイプ	移設	m	5.7	
区画線工						
	区画線工	車道外側線	実線・白色 W=15cm	m	301.4	
		車線境界線	実線・白色 W=15cm	m	407.4	
			破線・白色 W=15cm	m	103.8	
		停止線	実線、白色 W=15cm	m	12.7	
			実線、白色 W=45cm	m	17.7	
		導流帯ゼブラ	実線、白色 W=45cm	m	134.7	
		横断歩道	実線、白色 W=45cm	m	88.6	
		路面標示(交差点内)	実線、白色 W=15cm	m	11.8	
		道路標示	実線、白色 W=15cm	m	106.7	W=15cm換算数量
		矢印	直進	箇所	2.0	
			直進左折	箇所	2.0	
			右折	箇所	2.0	
			車線誘導矢印	箇所	4.0	
		予告矢印	直進（破線）	箇所	1.0	
			直進左折（破線）	箇所	1.0	

数量総括表

工　種	種　別	細　別	規　格	単位	数　量	摘　要
			右折（破線）	箇所	1.0	
構造物撤去工						
	防護柵撤去工	ガードパイプ撤去		m	16.2	
		移動式ガードパイプ撤去・移設		m	5.7	
		移動式ガードパイプ撤去		m	8.0	
	構造物取壊し工	コンクリート構造物取壊し		m3	43.4	
		舗装版切断	アスファルト t=5cm	m	81.0	
			アスファルト t=3cm	m	11.2	
			インターロッキングブロック t=6cm	m	18.1	
		舗装版破砕	アスファルト	m2	225.6	
			インターロッキングブロック	m2	672.1	
		舗装版切削	アスファルト切削（1層）	m2	1,206.8	
		平板撤去	コンクリート	m	10.8	
	排水構造物撤去工	L型側溝撤去		m	39.5	
		落蓋側溝撤去	300	m	6.8	
		管渠型側溝撤去	300	m	219.4	
		側溝蓋撤去	グレーチング蓋	枚	15.0	
	縁石撤去工	縁石撤去		m	265.0	
	植栽撤去工	植樹桝撤去		m	91.6	
		高木撤去		本	17.0	
		低木撤去		m2	13.3	
	区画線消去工	区画線消去		m	279.0	
	運搬処理工	運搬処理	アスファルト殻	m3	9.7	
			アスファルト切削屑	m3	60.3	
			インターロッキングブロック殻	m3	43.0	
			コンクリート殻（無筋）	m3	43.4	

道路土工数量計算書

道路土工数量集計表

種　別	細　別	規　格	単位	数　量	摘　要
掘削工	オープンカット	土砂	m3	688.2	
盛土工	路床盛土	良質土 CBR20以上　W＜2.5m	m3	506.3	購入土
運搬処理工	残土運搬		m3	764.7	

土 工 数 量 計 算 書

測 点	単距離	オープンカット 土砂 （左側）					オープンカット 土砂 （右側）										摘 要
		補正距離	断 面	平 均	立 積		補正距離	断 面	平 均	立 積							
−3 + 0.000																	
−2 + 0.000	20.000							1.6									
−1 − 9.831	10.169							3.4	2.50	25.4							
−1 − 2.800	7.031		1.9					2.1	2.75	19.3							
−1 + 0.000	2.800		1.9	1.90	5.3			2.1	2.10	5.9							
0 − 18.000	2.000		1.9	1.90	3.8			2.1	2.10	4.2							
0 − 6.200	11.800		1.9	1.90	22.4												
0 + 0.000	6.200																
0 + 9.793	9.793																
0 + 10.000	0.207							3.6									
1 + 0.000	10.000							3.6	3.60	36.0							
1 + 1.400	1.400		3.5					3.6	3.60	5.0							
2 + 0.000	18.600		3.5	3.50	65.1			2.9	3.25	60.5							
2 + 7.606	7.606		3.3	3.40	25.9			3.0	2.95	22.4							
3 + 0.000	12.394		3.0	3.15	39.0			3.2	3.10	38.4							
4 + 0.326	20.326		2.6	2.80	56.9			3.8	3.50	71.1							
5 + 0.000	19.674		2.4	2.50	49.2			3.4	3.60	70.8							
5 + 18.139	18.139		2.2	2.30	41.7			2.7	3.05	55.3							
6 + 14.000	15.861		2.2	2.20	34.9			2.7	2.70	42.8							
合 計	194.000				344.2					457.1							
左右計										801.3							

土工数量から舗装撤去数量を控除

801.3 − 70.1 − 43.0 ＝ 688.2

土 工 数 量 計 算 書

測 点	単距離	路床盛土 W<2.5m（左側）					路床盛土 W<2.5m（右側）										摘 要
		補正距離	断 面	平 均	立 積		補正距離	断 面	平 均	立 積							
-3 + 0.000																	
-2 + 0.000	20.000							1.3									
-1 - 9.831	10.169							2.1	1.70	17.3							
-1 - 2.800	7.031		1.5					1.5	1.80	12.7							
-1 + 0.000	2.800		1.5	1.50	4.2			1.5	1.50	4.2							
0 - 18.000	2.000		1.5	1.50	3.0			1.5	1.50	3.0							
0 - 6.200	11.800		1.5	1.50	17.7												
0 + 0.000	6.200																
0 + 9.793	9.793																
0 + 10.000	0.207							2.2									
1 + 0.000	10.000							2.2	2.20	22.0							
1 + 1.400	1.400		2.2					2.2	2.20	3.1							
2 + 0.000	18.600		2.2	2.20	40.9			1.8	2.00	37.2							
2 + 7.606	7.606		2.1	2.15	16.4			1.9	1.85	14.1							
3 + 0.000	12.394		1.9	2.00	24.8			2.1	2.00	24.8							
4 + 0.326	20.326		1.5	1.70	34.6			2.5	2.30	46.7							
5 + 0.000	19.674		1.4	1.45	28.5			2.2	2.35	46.2							
5 + 18.139	18.139		1.1	1.25	22.7			1.8	2.00	36.3							
6 + 14.000	15.861		1.1	1.10	17.4			1.8	1.80	28.5							
合 計	194.000				210.2					296.1							
左右計										506.3							

残土処理工数量計算書

掘削	オープンカット				688.2	m3
				∑V=	688.2	m3
盛土	路床盛土（W＜2.5m）				506.3	m3
	（購入土）			∑V=	506.3	m3
残土	688.2	／	0.9	＝	764.7	m3

排水構造物工数量計算書

排水構造物工数量集計表

種　別	細　別	規　格	単位	数　量	摘　要
作業土工	床掘		m3	144.4	
	埋戻	W＜1.0m	m3	81.0	
	基面整正		m2	145.3	
側溝工	管渠型側溝	φ300　標準部	m	194.1	
		φ300　集水部	m	12.6	
		φ300　曲線用	m	56.7	
集水桝・マンホール工	街渠桝		箇所	8.0	

排水工作業土工数量計算書

名称	延長/個数	床堀			埋戻 W<1.0m			埋戻 1.0m≦W<4.0m			基面整正			摘要
		m当り数量	1箇所当り数量	数量	m当り数量	1箇所当り数量	数量	m当り数量	1箇所当り数量	数量	m当り数量	1箇所当り数量	数量	
	(m/箇所)	(m2)	(m3)	(m3)	(m2)	(m3)	(m3)	(m2)	(m3)	(m3)	(m)	(m2)	(m2)	
作業土工平均断面数量より				144.4			81.0							
管渠型側溝φ300 標準部	194.1										0.510		99.0	単位数量計算書より
集水部	12.6										0.610		7.7	〃
曲線用	56.7										0.510		28.9	〃
街渠桝	8.0											1.207	9.7	〃
合 計				144.4			81.0			–			145.3	

排 水 工 作 業 土 工 数 量 計 算 書

測 点	単距離	床掘（左側）					床掘（右側）										摘 要
		補正距離	断 面	平 均	立 積		補正距離	断 面	平 均	立 積							
−3 + 0.000																	
−2 + 0.000	20.000							0.7									
−1 − 9.831	10.169							0.7	0.70	7.1							
−1 − 2.800	7.031		0.7					0.6	0.65	4.6							
−1 + 0.000	2.800		0.7	0.70	2.0			0.6	0.60	1.7							
0 − 18.000	2.000		0.7	0.70	1.4			0.6	0.60	1.2							
0 − 6.200	11.800		0.7	0.70	8.3												
0 + 0.000	6.200																
0 + 9.793	9.793																
0 + 10.000	0.207							0.6									
1 + 0.000	10.000							0.6	0.60	6.0							
1 + 1.400	1.400		0.7					0.6	0.60	0.8							
2 + 0.000	18.600		0.7	0.70	13.0			0.7	0.65	12.1							
2 + 7.606	7.606		0.7	0.70	5.3			0.7	0.70	5.3							
3 + 0.000	12.394		0.7	0.70	8.7			0.7	0.70	8.7							
4 + 0.326	20.326		0.6	0.65	13.2			0.7	0.70	14.2							
5 + 0.000	19.674		0.7	0.65	12.8			0.7	0.70	13.8							
5 + 18.139	18.139		0.7	0.70	12.7			0.7	0.70	12.7							
6 + 14.000	15.861		0.7	0.70	11.1			0.7	0.70	11.1							
合 計	194.000				88.5					99.3							
左右計										187.8							

床掘数量からコンクリート撤去数量を控除

187.8 − 43.4 ＝ 144.4

排 水 工 作 業 土 工 数 量 計 算 書

測 点	単距離	埋戻 W＜1.0m（左側）					埋戻 W＜1.0m（右側）										摘 要
		補正距離	断 面	平 均	立 積		補正距離	断 面	平 均	立 積							
−3 + 0.000																	
−2 + 0.000	20.000							0.4									
−1 − 9.831	10.169							0.3	0.35	3.6							
−1 − 2.800	7.031		0.3					0.3	0.30	2.1							
−1 + 0.000	2.800		0.3	0.30	0.8			0.3	0.30	0.8							
0 − 18.000	2.000		0.3	0.30	0.6			0.3	0.30	0.6							
0 − 6.200	11.800		0.3	0.30	3.5												
0 + 0.000	6.200																
0 + 9.793	9.793																
0 + 10.000	0.207							0.2									
1 + 0.000	10.000							0.2	0.20	2.0							
1 + 1.400	1.400		0.3					0.2	0.20	0.3							
2 + 0.000	18.600		0.3	0.30	5.6			0.3	0.25	4.7							
2 + 7.606	7.606		0.3	0.30	2.3			0.3	0.30	2.3							
3 + 0.000	12.394		0.3	0.30	3.7			0.3	0.30	3.7							
4 + 0.326	20.326		0.3	0.30	6.1			0.3	0.30	6.1							
5 + 0.000	19.674		0.3	0.30	5.9			0.3	0.30	5.9							
5 + 18.139	18.139		0.3	0.30	5.4			0.3	0.30	5.4							
6 + 14.000	15.861		0.3	0.30	4.8			0.3	0.30	4.8							
合 計	194.000				38.7					42.3							
左右計										81.0							

項目 管渠型側溝φ300　標準部

開始測点	終了測点	延長	開始測点	終了測点	延長
左　側			右　側		
1+16.5	6+12.7	85.6	1+2.6	6+12.7	108.5
小計		85.6	小計		108.5
			合計		194.1

項目 管渠型側溝φ300　集水部

開始測点	終了測点	延長	開始測点	終了測点	延長
左　側			右　側		
1+16.5	6+12.7	5.6	1+2.6	6+12.7	7.0
小計		5.6	小計		7.0
			合計		12.6

項目 管渠型側溝φ300　曲線用

開始測点	終了測点	延長	開始測点	終了測点	延長
左　側			右　側		
-1-1.3	0-7.9	14.1	-1-18.3	0-19.6	17.2
1+2.3	1+16.5	13.5	0+11.5	1+2.6	11.9
小計		27.6	小計		29.1
			合計		56.7

項目 街渠桝

開始測点	終了測点	箇所	開始測点	終了測点	箇所
左　側			右　側		
-1-1.9		1.0	-1-19.0		1.0
0-7.5		1.0	0-18.8		1.0
1+2.3		1.0	0+10.7		1.0
6+13.3		1.0	6+13.3		1.0
小計		4.0	小計		4.0
			合計		8.0

舗装工数量計算書

舗装工数量集計表

種　別	細　別	規　格	単位	数　量	摘　要
車道舗装	表層	再生密粒度アスコン t=5cm	m2	106.8	W<1.4m
	基層	再生粗粒度アスコン t=5cm	m2	105.5	〃
	上層路盤	瀝青安定処理 t=10cm	m2	105.5	〃
	下層路盤	再生クラッシャーランRC-40 t=16cm	m2	105.5	〃
	表層	再生密粒度アスコン t=5cm	m2	299.2	W≧1.4m
	基層	再生粗粒度アスコン t=5cm	m2	296.7	〃
	上層路盤	瀝青安定処理 t=10cm	m2	296.7	〃
	下層路盤	再生クラッシャーランRC-40 t=16cm	m2	296.7	〃
1層切削ｵｰﾊﾞｰﾚｲ舗装	表層	再生密粒度アスコン t=5cm	m2	1,206.8	〃
歩道舗装	表層	再生密粒度アスコン t=3cm	m2	403.5	
	路盤	再生クラッシャーランRC-40 t=10cm	m2	403.5	
インターロッキング ブロック舗装	ブロック舗装	インターロッキングブロック t=6cm	m2	92.9	
	ブロック舗装	敷砂 t=3cm	m2	92.9	
	路盤	再生クラッシャーランRC-30 t=10cm	m2	92.9	
乗入れ舗装タイプA	表層	再生密粒度アスコン t=4cm	m2	37.2	
	路盤	再生クラッシャーランRC-40 t=15cm	m2	37.2	
乗入れ舗装タイプB	表層	再生密粒度アスコン t=5cm	m2	20.8	
	上層路盤	再生粒調砕石 t=10cm	m2	20.8	
	下層路盤	再生クラッシャーランRC-40 t=10cm	m2	20.8	
乗入れ舗装タイプC	表層	再生密粒度アスコン t=5cm	m2	33.2	
	基層	再生粗粒度アスコン t=5cm	m2	33.2	
	上層路盤	再生粒調砕石 t=10cm	m2	33.2	
	下層路盤	再生クラッシャーランRC-40 t=15cm	m2	33.2	
視覚障がい者 誘導ブロック(復旧)	線状		m	24.8	
	点状		m	28.8	

舗装数量

車道全舗装(W＜1.4m)

	平均断面数量より		平面数量より			
表層	65.4	+	41.4	＝	106.8	m2
基層	64.1	+	41.4	＝	105.5	m2
上層路盤	64.1	+	41.4	＝	105.5	m2
下層路盤	64.1	+	41.4	＝	105.5	m2

車道全舗装(W≧1.4m)

	平均断面数量より		平面数量より			
表層	249.1	+	50.1	＝	299.2	m2
基層	246.6	+	50.1	＝	296.7	m2
上層路盤	246.6	+	50.1	＝	296.7	m2
下層路盤	246.6	+	50.1	＝	296.7	m2

1層切削オーバーレイ舗装

	平均断面数量より		平面数量より			
表層	1169.5	+	37.3	＝	1206.8	m2

車道全舗装(W＜1.4m)（左側）

車道舗装数量計算書

測 点	単距離	表層(再生密粒度アスコン) t=5cm			基層(再生粗粒度アスコン) t=5cm			上層路盤(瀝青安定処理) t=10cm			下層路盤(再生クラッシャーラン)RC-40 t=16cm			摘 要
		幅	平 均	面 積	幅	平 均	面 積	幅	平 均	面 積	幅	平 均	面 積	
−3 + 0.000	0.000													
−2 + 0.000	20.000													
−1 − 9.831	10.169													
−1 + 0.000	9.831													
0 + 0.000	20.000													
0 + 9.793	9.793													
1 + 0.000	10.207													
2 + 0.000	20.000													
2 + 7.606	7.606													
3 + 0.000	12.394													
4 + 0.326	20.326	1.22	0.61	12.4	1.20	0.60	12.2	1.20	0.60	12.2	1.20	0.60	12.2	
5 + 0.000	19.674	1.07	1.15	22.6	1.05	1.13	22.2	1.05	1.13	22.2	1.05	1.13	22.2	
5 + 18.139	18.139	0.83	0.95	17.2	0.81	0.93	16.9	0.81	0.93	16.9	0.81	0.93	16.9	
6 + 14.000	15.861	0.83	0.83	13.2	0.81	0.81	12.8	0.81	0.81	12.8	0.81	0.81	12.8	
合 計	194.000			65.4			64.1			64.1			64.1	

車道全舗装(W≧1.4m)（左側）

車道舗装数量計算書

測 点	単距離	表層(再生密粒度アスコン) t=5cm			基層(再生粗粒度アスコン) t=5cm			上層路盤(瀝青安定処理) t=10cm			下層路盤(再生クラッシャーラン)RC-40 t=16cm			摘 要
		幅	平 均	面 積	幅	平 均	面 積	幅	平 均	面 積	幅	平 均	面 積	
−3 + 0.000	0.000													
−2 + 0.000	20.000													
−1 − 9.831	10.169													
−1 + 0.000	9.831													
0 + 0.000	20.000													
0 + 9.793	9.793													
1 + 0.000	10.207													
2 + 0.000	20.000	1.86			1.84			1.84			1.84			
2 + 7.606	7.606	1.78	1.82	13.8	1.76	1.80	13.7	1.76	1.80	13.7	1.76	1.80	13.7	
3 + 0.000	12.394	1.56	1.67	20.7	1.54	1.65	20.5	1.54	1.65	20.5	1.54	1.65	20.5	
4 + 0.326	20.326		0.78	15.9		0.77	15.7		0.77	15.7		0.77	15.7	
5 + 0.000	19.674													
5 + 18.139	18.139													
6 + 14.000	15.861													
小 計	194.000			50.4			49.9			49.9			49.9	

車道全舗装(W≧1.4m)(右側)

車道舗装数量計算書

測 点	単距離	表層(再生密粒度アスコン) t=5cm			基層(再生粗粒度アスコン) t=5cm			上層路盤(瀝青安定処理) t=10cm			下層路盤(再生クラッシャーラン)RC-40 t=16cm			摘 要
		幅	平 均	面 積	幅	平 均	面 積	幅	平 均	面 積	幅	平 均	面 積	
-3 + 0.000	0.000													
-2 + 0.000	20.000													
-1 - 9.831	10.169													
-1 + 0.000	9.831													
0 + 0.000	20.000													
0 + 9.793	9.793													
1 + 0.000	10.207	1.88			1.86			1.86			1.86			
2 + 0.000	20.000	1.50	1.69	33.8	1.48	1.67	33.4	1.48	1.67	33.4	1.48	1.67	33.4	
2 + 7.606	7.606	1.58	1.54	11.7	1.56	1.52	11.6	1.56	1.52	11.6	1.56	1.52	11.6	
3 + 0.000	12.394	1.80	1.69	20.9	1.78	1.67	20.7	1.78	1.67	20.7	1.78	1.67	20.7	
4 + 0.326	20.326	2.15	1.98	40.2	2.13	1.96	39.8	2.13	1.96	39.8	2.13	1.96	39.8	
5 + 0.000	19.674	1.86	2.01	39.5	1.84	1.99	39.2	1.84	1.99	39.2	1.84	1.99	39.2	
5 + 18.139	18.139	1.43	1.65	29.9	1.41	1.63	29.6	1.41	1.63	29.6	1.41	1.63	29.6	
6 + 14.000	15.861	1.43	1.43	22.7	1.41	1.41	22.4	1.41	1.41	22.4	1.41	1.41	22.4	
小 計	194.000			198.7			196.7			196.7			196.7	
左右計				249.1			246.6			246.6			246.6	

1層切削オーバーレイ舗装(W≧1.4m)

車道舗装数量計算書

測 点	単距離	表層(再生密粒度アスコン) t=5cm (左側)			表層(再生密粒度アスコン) t=5cm (右側)									摘 要
		幅	平 均	面 積	幅	平 均	面 積	幅	平 均	面 積	幅	平 均	面 積	
−3 + 0.000	0.000													
−2 + 0.000	20.000													
−1 − 9.831	10.169													
−1 + 0.000	9.831													
0 + 0.000	20.000													
0 + 9.793	9.793													
1 + 0.000	10.207	3.83			4.57									
2 + 0.000	20.000	4.48	4.16	83.2	4.84	4.71	94.2							
2 + 7.606	7.606	4.56	4.52	34.4	4.77	4.81	36.6							
3 + 0.000	12.394	4.78	4.67	57.9	4.54	4.66	57.8							
4 + 0.326	20.326	5.28	5.03	102.2	4.19	4.37	88.8							
5 + 0.000	19.674	7.73	6.51	128.1	3.60	3.90	76.7							
5 + 18.139	18.139	9.27	8.50	154.2	3.04	3.32	60.2							
6 + 14.000	15.861	9.27	9.27	147.0	3.04	3.04	48.2							
合 計	194.000			707.0			462.5							
左右計							1,169.5							

項目 歩道舗装(アスファルト舗装)

開始測点	終了測点	面積	開始測点	終了測点	面積
左　側			右　側		
0-16.6	0-11.3	19.7	-1-11.8	0-18.9	45.5
1+13.2	3+13.4	74.5	1+8.2	2+11.3	45.4
4+0.0	5+0.7	42.8	2+14.6	3+6.1	19.6
5+14.3	6+14.0	53.8	3+14.4	4+9.1	20.0
			4+13.6	5+8.7	27.7
			5+13.4	6+14.0	54.5
小計		190.8	小計		212.7
			合計		403.5

項目 歩道舗装(インターロッキングブロック舗装)

開始測点	終了測点	面積	開始測点	終了測点	面積
左　側			右　側		
1+2.5	1+13.2	45.9	0+10.6	1+3.0	47.0
小計		45.9	小計		47.0
			合計		92.9

項目 乗入れ舗装タイプA(アスファルト舗装)

開始測点	終了測点	面積	開始測点	終了測点	面積
左　側			右　側		
3+13.4	4+0.0	13.9	2+11.3	2+14.6	6.4
			4+9.1	4+13.6	6.9
			5+8.7	5+13.4	10.0
小計		13.9	小計		23.3
			合計		37.2

項目 乗入れ舗装タイプB(アスファルト舗装)

開始測点	終了測点	面積	開始測点	終了測点	面積
左　側			右　側		
			1+3.0	1+8.2	8.9
			3+6.1	3+14.4	11.9
小計		0.0	小計		20.8
			合計		20.8

項目 乗入れ舗装タイプC(アスファルト舗装)

開始測点	終了測点	面積	開始測点	終了測点	面積
左　側			右　側		
5+0.7	5+14.3	33.2			
小計		33.2	小計		0.0
			合計		33.2

項目 視覚障がい者誘導ブロック線状

開始測点	終了測点	延長	開始測点	終了測点	延長
左　側			右　側		
0-16.5	0-12.4	8.3	-1-3.1	0-19.3	7.1
1+2.7	1+6.0	5.9	0+17.0	1+0.9	3.5
小計		14.2	小計		10.6
			合計		24.8

項目 視覚障がい者誘導ブロック点状

開始測点	終了測点	面積	開始測点	終了測点	面積
左　側			右　側		
0-16.5	0-12.4	7.2	-1-3.1	0-19.3	7.2
1+2.7	1+6.0	7.2	0+17.0	1+0.9	7.2
小計		14.4	小計		14.4
			合計		28.8

車道舗装根拠図

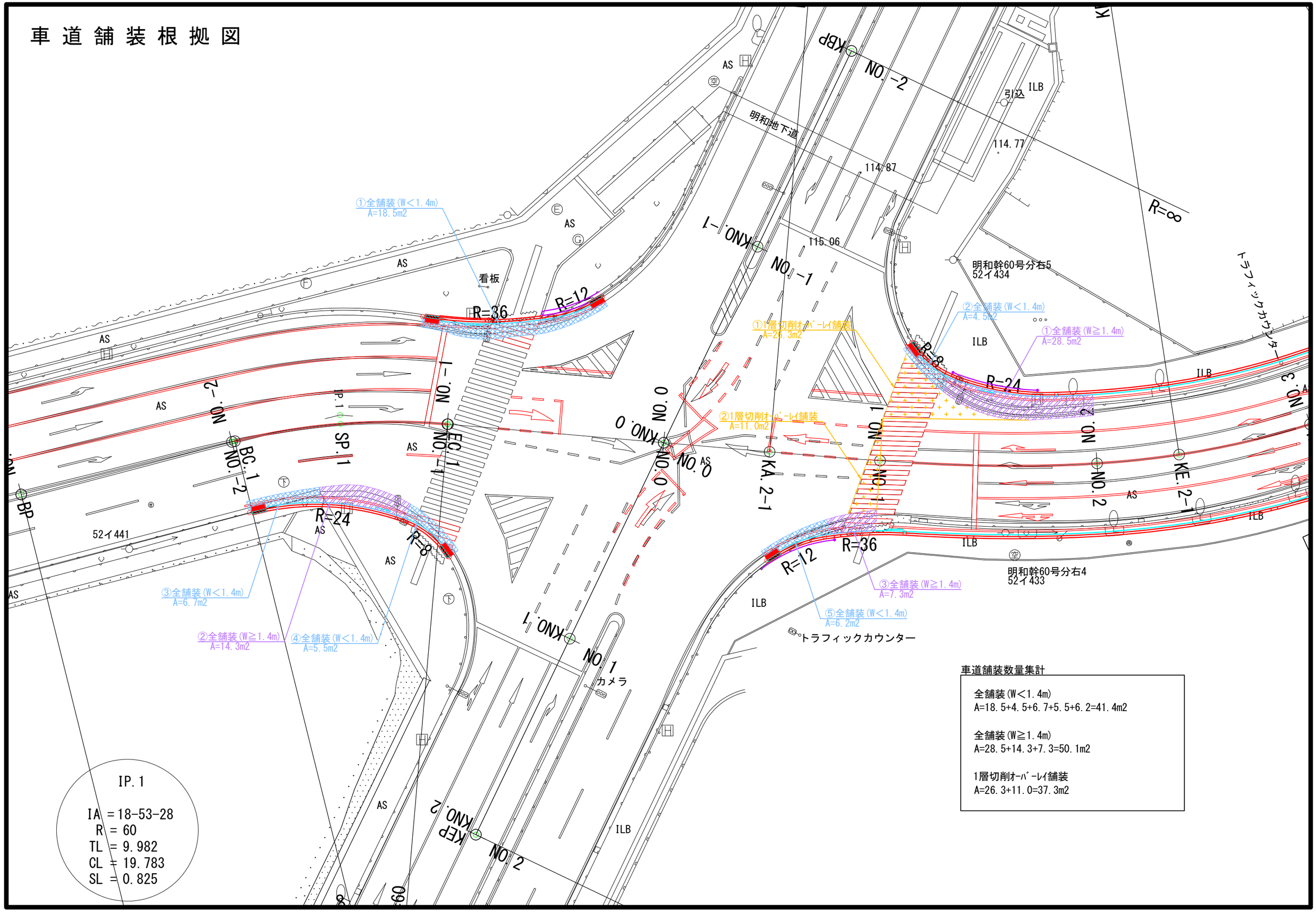

車道舗装数量集計

全舗装(W<1.4m)
A=18.5+4.5+6.7+5.5+6.2=41.4m2

全舗装(W≧1.4m)
A=28.5+14.3+7.3=50.1m2

1層切削オーバーレイ舗装
A=26.3+11.0=37.3m2

縁石工数量計算書

縁石工数量集計表

種　別	細　別	規　格	単位	数　量	摘　要
作業土工	床掘		m3	1.1	
	埋戻	W＜1.0m	m3	0.8	
	基面整正		m2	1.0	
縁石工	歩車道境界ブロック（防草タイプ）	A （一般部）	m	188.9	
		B （切下げ部）	m	10.8	
		C （乗入部）	m	41.4	
		D （横断歩道部）	m	22.3	
	植樹帯ブロック		m	4.7	

縁石工作業土工数量計算書

名称	延長/個数	床堀			埋戻 W<1.0m			埋戻 1.0m≦W<4.0m			基面整正			摘要
		m当り数量	1箇所当り数量	数量	m当り数量	1箇所当り数量	数量	m当り数量	1箇所当り数量	数量	m当り数量	1箇所当り数量	数量	
	(m/箇所)	(m2)	(m3)	(m3)	(m2)	(m3)	(m3)	(m2)	(m3)	(m3)	(m)	(m2)	(m2)	
歩車道境界ブロック A	188.9													
B	10.8													
C	41.4													
D	22.3													
植樹帯ブロック	4.7	0.24		1.1	0.18		0.8				0.220		1.0	単位数量計算書より
合 計				1.1			0.8			–			1.0	

項目 歩車道境界ブロック(A)　一般部

開始測点	終了測点	延長	開始測点	終了測点	延長
左　側			右　側		
-1-1.3	0-7.9	8.3	-1-18.3	0-19.6	13.5
1+3.1	6+12.7	79.6	0+10.5	6+12.7	87.5
小計		87.9	小計		101.0
			合計		188.9

項目 歩車道境界ブロック(B)　切下げ部

開始測点	終了測点	延長	開始測点	終了測点	延長
左　側			右　側		
-1-1.3	0-7.9	1.2	-1-18.3	0-19.6	0.6
1+3.1	6+12.7	3.0	0+10.5	6+12.7	6.0
小計		4.2	小計		6.6
			合計		10.8

項目 歩車道境界ブロック(C)　乗入部

開始測点	終了測点	延長	開始測点	終了測点	延長
左　側			右　側		
1+3.1	6+12.7	19.2	0+10.5	6+12.7	22.2
小計		19.2	小計		22.2
			合計		41.4

項目 歩車道境界ブロック(D)　横断歩道部

開始測点	終了測点	延長	開始測点	終了測点	延長
左　側			右　側		
-1-1.3	0-7.9	4.6	-1-18.3	0-19.6	3.1
1+3.1	6+12.7	2.9	0+10.5	6+12.7	11.7
小計		7.5	小計		14.8
			合計		22.3

項目 植樹帯ブロック

開始測点	終了測点	延長	開始測点	終了測点	延長
左　側			右　側		
-1-1.3	0-16.8	4.7			
小計		4.7	小計		0.0
			合計		4.7

防護柵工数量計算書

防護柵工数量集計表

種　別	細　別	規　格	単位	数　量	摘　要
路側防護柵工	ガードパイプ	Gp-Bp-2E	m	15.3	
	移動式ガードパイプ	移設	m	5.7	

項目 ガードパイプ(Gp-Bp-2E)

開始測点	終了測点	延長	開始測点	終了測点	延長
左　側			右　側		
1+6.4	1+14.6	8.0	-1-11.8	0-18.9	7.3
小計		8.0	小計		7.3
			合計		15.3

項目 移動式ガードパイプ移設

開始測点	終了測点	延長	開始測点	終了測点	延長
左　側			右　側		
0-12.2	0-6.9	5.7			
小計		5.7	小計		0.0
			合計		5.7

区画線工数量

区画線工数量集計表

種　別	細　別	規　格	単位	数　量	摘　要
区画線工	車道外側線	実線・白色 W=15cm	m	301.4	
	車線境界線	実線・白色 W=15cm	m	407.4	
		破線・白色 W=15cm	m	103.8	
	停止線	実線、白色 W=15cm	m	12.7	
		実線、白色 W=45cm	m	17.7	
	導流帯ゼブラ	実線、白色 W=45cm	m	134.7	
	横断歩道	実線、白色 W=45cm	m	88.6	
	路面標示(交差点内)	実線、白色 W=15cm	m	11.8	
	道路標示	実線、白色 W=15cm	m	106.7	W=15cm換算数量
	矢印	直進	箇所	2.0	
		直進左折	箇所	2.0	
		右折	箇所	2.0	
		車線誘導矢印	箇所	4.0	
	予告矢印	直進(破線)	箇所	1.0	
		直進左折(破線)	箇所	1.0	
		右折(破線)	箇所	1.0	

項目 車道外側線(実線・白色) W=15cm

開始測点	終了測点	延長	開始測点	終了測点	延長
左　側			右　側		
-3+0.0	0-16.8	46.1	-2-0.3	-1-2.4	16.2
0-12.4	0-6.5	6.5	0+10.0	0+17.1	7.8
1+1.7	1+3.3	2.2	1+1.2	6+14.0	117.9
1+5.4	6+14.0	104.7			
小計		159.5	小計		141.9
			合計		301.4

項目 車線境界線(実線・白色) W=15cm

開始測点	終了測点	延長	開始測点	終了測点	延長
左　側			右　側		
-3+0	-1-1.3	40.5	1+9.0	2+19.0	30.9
-3+0	-1-1.7	39.2	4+4.0	6+14.0	50.0
-1-19.7	0-19.9	19.8			
0-11.8	0-5.1	6.7			
0-6.8	0-0.3	6.4			
1+3.0	1+8.6	5.6			
1+3.9	6+14.0	107.5			
1+9.0	2+19.0	30.0			
2+19.0	4+4.0	24.2			
5+10.6	6+14.0	23.3			
5+10.6	6+14.0	23.3			
小計		326.5	小計		80.9
			合計		407.4

項目 車線境界線(破線・白色) W=15cm

開始測点	終了測点	延長	開始測点	終了測点	延長
左　側			右　側		
0-15.3	0-9.6	5.6	-1-14.2	-1-0.4	8.1
0+1.1	0+7.2	7.2	0-3.9	0+2.3	9.1
0+9.7	0+18.7	8.7	2+19.0	4+4.0	13.6
4+2.6	5+8.9	13.0	2+19.0	6+11.5	38.5
小計		34.5	小計		69.3
			合計		103.8

項目 停止線(実線・白色) W=15cm

開始測点	終了測点	延長	開始測点	終了測点	延長
左　側			右　側		
0-9.6		3.2	0+0.0	0+2.4	3.2
0+1.1	0+3.4	3.1			
0+9.7		3.2			
小計		9.5	小計		3.2
			合計		12.7

項目 停止線(実線・白色) W=45cm

開始測点	終了測点	延長	開始測点	終了測点	延長
左　側			右　側		
-1-2.1		8.9	1+9.0		8.8
小計		8.9	小計		8.8
			合計		17.7

項目 導流帯 ゼブラ(実線・白色) W=45cm

開始測点	終了測点	延長	開始測点	終了測点	延長
左　側			右　側		
2+19.0	6+14.0	121.0			
5+10.6	6+14.0	13.7			
小計		134.7	小計		0.0
			合計		134.7

項目 横断歩道(実線・白色) W=45cm

開始測点	終了測点	延長	開始測点	終了測点	延長
左　側			右　側		
0-17.0	0-12.6	9.7	-1-2.4	0-18.1	7.4
			0+17.0	1+5.6	71.5
小計		9.7	小計		78.9
			合計		88.6

項目 路面標示(交差点内)(実線・白色) W=15cm

開始測点	終了測点	延長	開始測点	終了測点	延長
中　央			右　側		
0+0.2	0+4.9	11.8			
小計		11.8	小計		0.0
			合計		11.8

道路標示W=15cm換算数量

細別	数量	15cm換算数量	数量	摘要
	(箇所)	(m)	(m)	
直進	2.0	6.25	12.5	
直進左折	2.0	8.91	17.8	
右折	2.0	6.66	13.3	
車線誘導矢印	4.0	11.06	44.2	
直進(破線)	1.0	5.25	5.3	
直進左折(破線)	1.0	7.91	7.9	
右折(破線)	1.0	5.66	5.7	
合計			106.7	

道路標示W=15cm換算表

細別		15cm換算(m)	摘要
矢印	直進	6.25	小構造物詳細図より
	直進左折	8.91	〃
	右折	6.66	〃
	車線誘導矢印	11.06	〃
予告矢印	直進(破線)	5.25	〃
	直進左折(破線)	7.91	〃
	右折(破線)	5.66	〃

項目 矢印 直進

開始測点	終了測点	箇所	開始測点	終了測点	箇所
左　側			右　側		
			1+9.0	2+19.0	2.0
小計		0.0	小計		2.0
			合計		2.0

項目 矢印 直進左折

開始測点	終了測点	箇所	開始測点	終了測点	箇所
左　側			右　側		
			1+9.0	2+19.0	2.0
小計		0.0	小計		2.0
			合計		2.0

項目 矢印 右折

開始測点	終了測点	箇所	開始測点	終了測点	箇所
左　側			右　側		
1+9.0	2+19.0	2.0			
小計		2.0	小計		0.0
			合計		2.0

項目 車線誘導矢印

開始測点	終了測点	箇所	開始測点	終了測点	箇所
左　側			右　側		
0-14.4	0+15.1	3.0	0-2.0	0-0.5	1.0
小計		3.0	小計		1.0
			合計		4.0

項目 予告矢印 直進(破線)

開始測点	終了測点	箇所	開始測点	終了測点	箇所
左　側			右　側		
			4+4.0	4+8.7	1.0
小計		0.0	小計		1.0
			合計		1.0

項目 予告矢印 直進左折(破線)

開始測点	終了測点	箇所	開始測点	終了測点	箇所
左　側			右　側		
			4+4.0	4+8.7	1.0
小計		0.0	小計		1.0
			合計		1.0

項目 予告矢印 右折(破線)

開始測点	終了測点	箇所	開始測点	終了測点	箇所
左　側			右　側		
			4+4.0	4+8.7	1.0
小計		0.0	小計		1.0
			合計		1.0

構造物撤去工数量計算書

構造物撤去工数量集計表

種　別	細　別	規　格	単位	数　量	摘　要
防護柵撤去工	ガードパイプ撤去		m	16.2	
	移動式ガードパイプ撤去・移設		m	5.7	
	移動式ガードパイプ撤去		m	8.0	
構造物取壊し工	コンクリート構造物取壊し		m3	43.4	
	舗装版切断	アスファルト t=5cm	m	81.0	
		アスファルト t=3cm	m	11.2	
		インターロッキングブロック t=6cm	m	18.1	
	舗装版破砕	アスファルト	m2	225.6	
		インターロッキングブロック	m2	672.1	
	舗装版切削	アスファルト切削（1層）	m2	1,206.8	
	平板撤去	コンクリート	m	10.8	
排水構造物撤去工	L型側溝撤去		m	39.5	
	落蓋側溝撤去	300	m	6.8	
	管渠型側溝撤去	300	m	219.4	
	側溝蓋撤去	グレーチング蓋	枚	15.0	
縁石撤去工	縁石撤去		m	265.0	
植栽撤去工	植樹桝撤去		m	91.6	
	高木撤去		本	17.0	
	低木撤去		m2	13.3	
区画線消去工	区画線消去		m	279.0	
運搬処理工	運搬処理	アスファルト殻	m3	9.7	
		アスファルト切削屑	m3	60.3	
		インターロッキングブロック殻	m3	43.0	
		コンクリート殻（無筋）	m3	43.4	

項目 ガードパイプ撤去

開始測点	終了測点	延長	開始測点	終了測点	延長
左　側			右　側		
			0+9.9	0+16.7	8.1
			3+18.0	4+5.6	8.1
小計		0.0	小計		16.2
			合計		16.2

項目 移動式ガードパイプ撤去・移設

開始測点	終了測点	延長	開始測点	終了測点	延長
左　側			右　側		
0-11.9	0-6.2	5.7			
小計		5.7	小計		0.0
			合計		5.7

項目 移動式ガードパイプ撤去

開始測点	終了測点	延長	開始測点	終了測点	延長
左　側			右　側		
1+6.4	1+14.4	8.0			
小計		8.0	小計		0.0
			合計		8.0

コンクリート構造物取壊し工数量計算書

コンクリート構造物取壊し

無筋	V=	43.4	m3

【数量調書より】

コンクリート平板	V=	0.8	m3
L型側溝	V=	2.8	m3
落蓋側溝	V=	1.1	m3
管渠型側溝	V=	24.1	m3
縁石	V=	13.3	m3
植樹桝	V=	1.3	m3
	ΣV=	43.4	m3

項目 車道舗装切断 t=5cm

開始測点	終了測点	延長	開始測点	終了測点	延長
左　側			右　側		
-1-2.8	0-6.2	18.9	-2+0.0	0-18.0	23.1
中　央					
0+9.8	1+2.0	25.6			
6+14.0		13.4			
小計		57.9	小計		23.1
			合計		81.0

項目 歩道舗装切断 t=3cm

開始測点	終了測点	延長	開始測点	終了測点	延長
左　側			右　側		
0-15.2	0-11.3	4.0	-1-6.4	0-18.7	7.2
小計		4.0	小計		7.2
			合計		11.2

項目 インターロッキングブロック舗装切断 t=6cm

開始測点	終了測点	延長	開始測点	終了測点	延長
左　側			右　側		
1+2.4	1+8.9	7.2	0+10.6	0+13.9	5.1
6+14.0		2.6	6+14.0		3.2
小計		9.8	小計		8.3
			合計		18.1

舗装版取壊し数量計算書

舗装版取壊し

アスファルト舗装		A=	225.6 m2

【調書より】

車道舗装		A=	146.3 m2
歩道舗装		A=	79.3 m2
		ΣA=	225.6 m2

インターロッキングブロック舗装		A=	672.1 m2

【調書より】

インターロッキングブロック舗装	t=6cm	A=	541.3 m2
	t=8cm	A=	130.8 m2
		ΣA=	672.1 m2

項目 車道舗装撤去 t=5cm

開始測点	終了測点	面積	開始測点	終了測点	面積
左　側			右　側		
-1-2.8	0-6.2	8.9	-2+0.0	0-18.0	10.8
中　央					
0+18.9	6+14.0	126.6			
小計		135.5	小計		10.8
			合計		146.3

項目 歩道舗装撤去 t=3cm

開始測点	終了測点	面積	開始測点	終了測点	面積
左　側			右　側		
0-17.6	0-11.3	23.6	-1-12.5	0-18.7	55.7
小計		23.6	小計		55.7
			合計		79.3

項目 インターロッキングブロック舗装撤去 t=6cm

開始測点	終了測点	面積	開始測点	終了測点	面積
左　側			右　側		
1+2.4	6+14.0	254.2	0+10.6	6+14.0	287.1
小計		254.2	小計		287.1
			合計		541.3

項目 インターロッキングブロック舗装撤去 t=8cm

開始測点	終了測点	面積	開始測点	終了測点	面積
左　側			右　側		
1+2.4	6+14.0	53.3	0+10.6	6+14.0	77.5
小計		53.3	小計		77.5
			合計		130.8

項目 車道舗装切削(1層)t=5cm

開始測点	終了測点	面積	開始測点	終了測点	面積
中　央			右　側		
0+18.9	6+14.0	1206.8			
小計		1206.8	小計		0.0
			合計		1206.8

項目 コンクリート平板撤去

開始測点	終了測点	延長	開始測点	終了測点	延長
左　側			右　側		
1+2.2	1+5.6	4.7	0+17.2	1+3.1	6.1
小計		4.7	小計		6.1
合計		10.8	※ｺﾝｸﾘｰﾄV= 10.8×0.07		0.8

項目 L型側溝撤去

開始測点	終了測点	延長	開始測点	終了測点	延長
左　側			右　側		
-1-2.7	0-6.6	17.4	-1-12.5	0-18.6	14.1
			0+10.3	0+17.2	8.0
小計		17.4	小計		22.1
合計		39.5	※ｺﾝｸﾘｰﾄV= 39.5×0.07		2.8

項目 落蓋側溝300撤去

開始測点	終了測点	延長	開始測点	終了測点	延長
左　側			右　側		
			-2+0.0	-1-12.5	6.8
小計		0.0	小計		6.8
合計		6.8	※ｺﾝｸﾘｰﾄV= 6.8×0.16		1.1

項目 管渠型側溝300撤去

開始測点	終了測点	延長	開始測点	終了測点	延長
左　側			右　側		
1+5.6	6+14.0	104.2	1+3.1	6+14.0	115.2
小計		104.2	小計		115.2
合計		219.4	※ｺﾝｸﾘｰﾄV= 219.4×0.11		24.1

項目 グレーチング蓋撤去

開始測点	終了測点	枚	開始測点	終了測点	枚
左　側			右　側		
1+14.4	5+14.4	4.0	1+3.9	6+14.0	11.0
小計		4.0	小計		11.0
			合計		15.0

項目 縁石撤去

開始測点	終了測点	延長	開始測点	終了測点	延長
左　側			右　側		
-1-2.7	0-6.7	17.3	-2+0.0	0-18.7	20.7
1+5.6	6+14.0	103.8	0+10.5	0+17.2	7.8
			1+3.1	6+14.0	115.4
小計		121.1	小計		143.9
合計		265.0	※ｺﾝｸﾘｰﾄV= 265.0×0.05		13.3

項目 植樹桝撤去

開始測点	終了測点	延長	開始測点	終了測点	延長
左　側			右　側		
-1-2.7	0-6.8	13.7	-2+0.0	-1-12.2	7.9
1+17.4	6+11.1	32.8	1+12.7	6+13.0	37.2
小計		46.5	小計		45.1
合計		91.6	※ｺﾝｸﾘｰﾄV= 91.6×0.014		1.3

項目 高木撤去

開始測点	終了測点	本	開始測点	終了測点	本
左　側			右　側		
1+17.4	6+11.1	8.0	1+12.7	6+13.0	9.0
小計		8.0	小計		9.0
			合計		17.0

項目 低木撤去

開始測点	終了測点	面積	開始測点	終了測点	面積
左　側			右　側		
-1-2.7	0-6.8	4.2	-2+0.0	-1-12.2	3.3
1+17.4	6+11.1	3.2	1+12.7	6+13.0	2.6
小計		7.4	小計		5.9
			合計		13.3

項目 区画線消去

開始測点	終了測点	延長	開始測点	終了測点	延長
中　央			右　側		
-3+0.0	0+18.9	279.0			
小計		279.0	小計		0.0
			合計		279.0

運搬処理工数量計算書

運搬処理

アスファルト殻	V=	9.7	m3
【舗装面積調書より】			
車道舗装	t=	0.05	m
	A=	146.3	m2
	V=	7.3	m3
歩道舗装	t=	0.03	m
	A=	79.3	m2
	V=	2.4	m3
アスファルト切削屑	V=	60.3	m3
【舗装面積調書より】			
車道舗装切削(1層)	t=	0.05	m
	A=	1206.8	m2
	V=	60.3	m3
インターロッキングブロック殻	V=	43.0	m3
【舗装面積調書より】			
一般部	t=	0.06	m
	A=	541.3	m2
	V=	32.5	m3
乗入部	t=	0.08	m
	A=	130.8	m2
	V=	10.5	m3
コンクリート構造物取壊し工数量計算書より			
コンクリート殻（無筋）	V=	43.4	m3

撤去構造物断面図

L型側溝

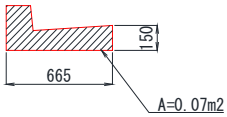

落蓋側溝300

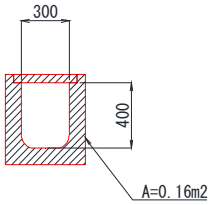

管渠型側溝φ300

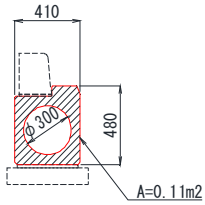

縁石

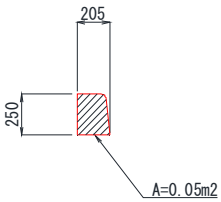

植樹桝

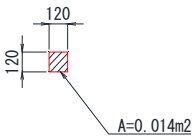

コンクリート平板

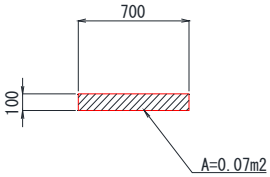

単位数量計算書

管渠型側溝φ300 数量計算書

標準部

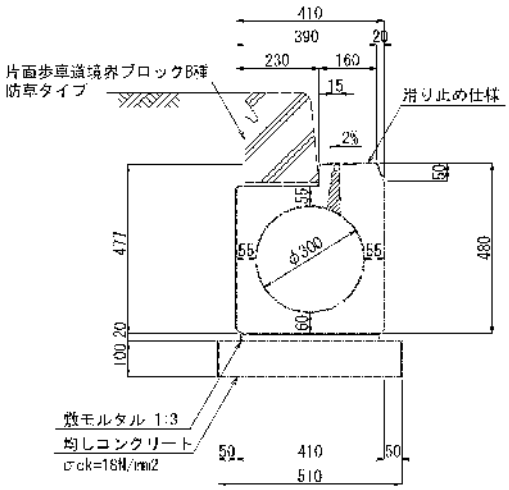

10m当り

工 種	種 別	算　　式	単位	数　量
管渠型側溝	φ300	10.000 ÷ 2.000	本	5.0
敷モルタル	1：3	0.410 × 0.020 × 10.000	m3	0.082
均しコンクリート	σck=18N/mm2	0.510 × 0.100 × 10.000	m3	0.510
同上型枠		0.100 × 2 × 10.000	m2	2.000
基面整正		0.510 × 10.000	m2	5.100

管渠型側溝φ300 数量計算書

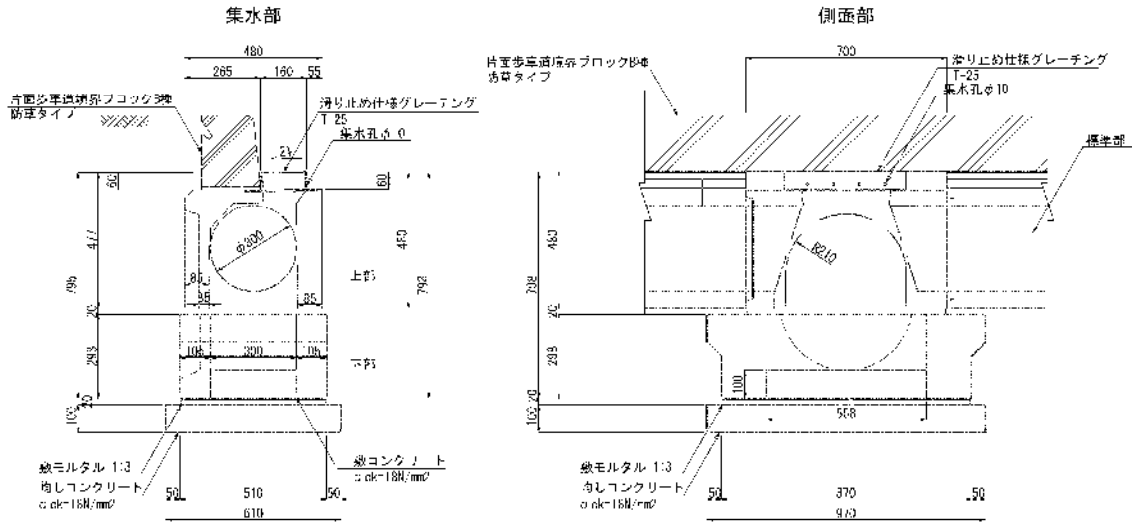

1ヵ所(0.7m)当り

工 種	種 別	算　　式	単位	数　量
管渠型側溝	φ300	上部 下部	個 個	1.0 1.0
敷コンクリート	σck=18N/mm2	0.300 × 0.558 × 0.100	m3	0.017
敷モルタル	1：3	0.510 × 0.870 × 0.020	m3	0.009
均しコンクリート	σck=18N/mm2	0.610 × 0.970 × 0.100	m3	0.059
同上型枠		(0.610 + 0.970) × 0.100 × 2	m2	0.316
基面整正		0.610 × 0.970	m2	0.592

管渠型側溝φ300 数量計算書

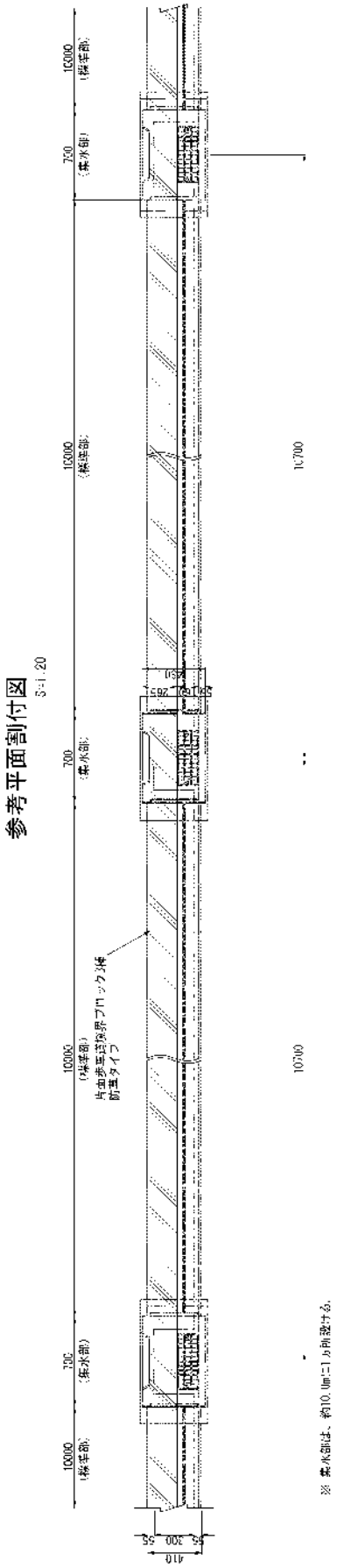

管渠型側溝φ300(曲線用) 数量計算書

断面図

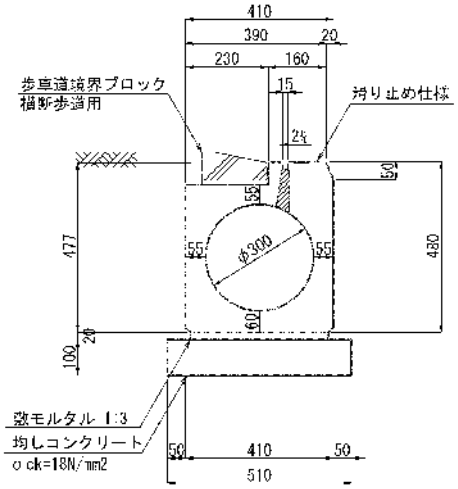

10m当り

工 種	種 別	算 式	単位	数 量
管渠型側溝 (内曲線用)	φ300		m	10.0
敷モルタル	1 : 3	0.410 × 0.020 × 10.000	m3	0.082
均しコンクリート	σck=18N/mm2	0.510 × 0.100 × 10.000	m3	0.510
同上型枠		0.100 × 2 × 10.000	m2	2.000
基面整正		0.510 × 10.000	m2	5.100

管渠型側溝φ300(曲線用) 数量計算書

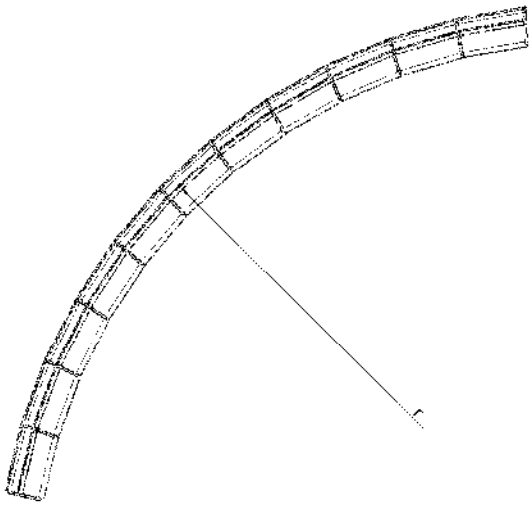

内曲線用平面図

S=1:10

内18JS-30V

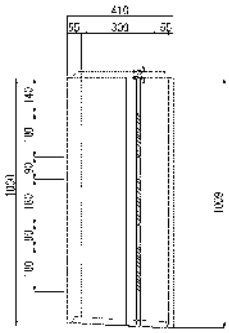

内12JS-30V

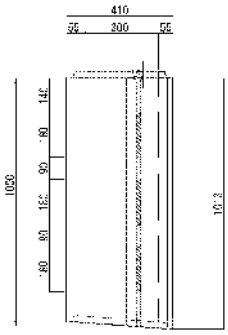

内9JS-30V

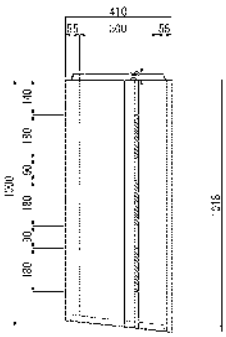

内6JS-30V

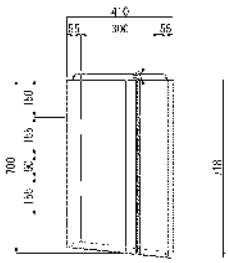

内4JS-30V

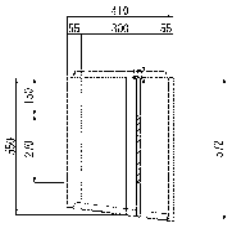

内3JS-30V

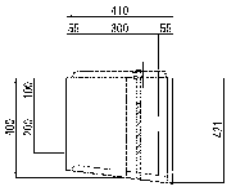

D300寸法表

変形パイプ曲線用 内曲線	変形曲線半径 (m)	有効長
内3JS形	r=3	L=400
内4JS形	r=4	L=550
内6JS形	r=6	L=700
内9JS形	r=9	L=1000
内12JS形	r=12	L=1200
内18JS形	r=18	L=1200

街渠桝 数量計算書

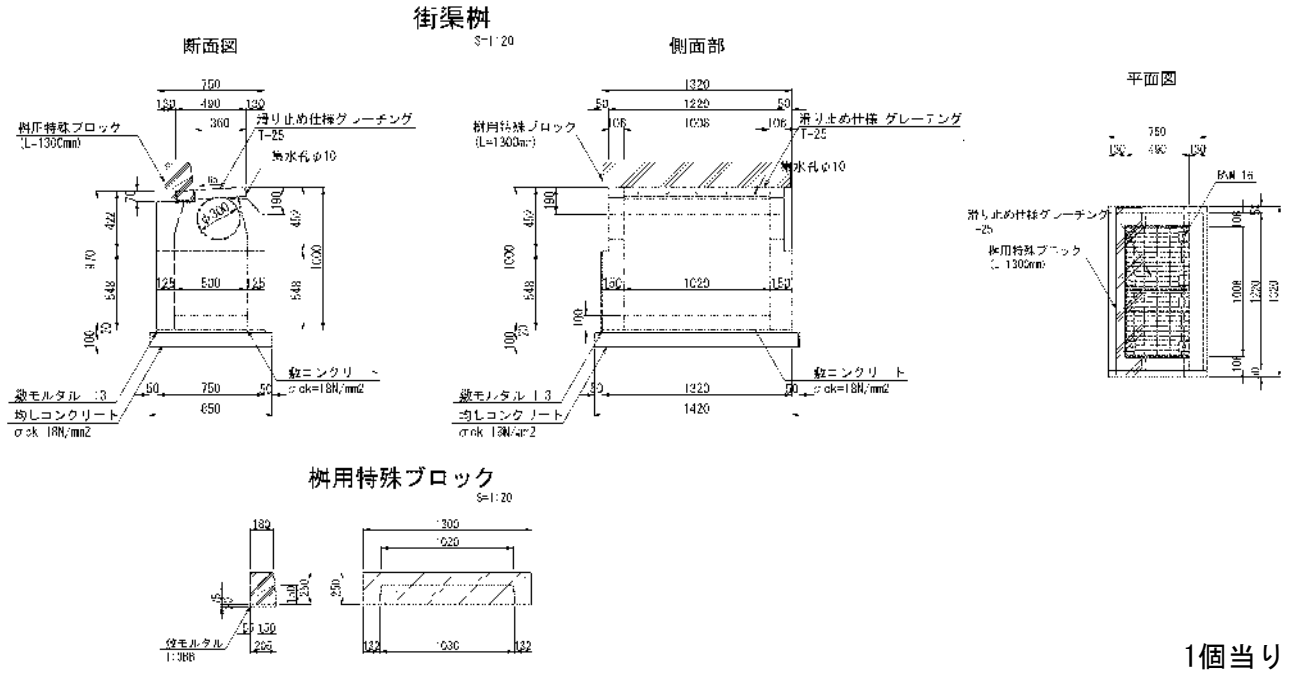

1個当り

工 種	種 別	算 式	単位	数 量
街渠桝			個	1.0
敷コンクリート	σck=18N/mm2	0.500 × 1.020 × 0.100	m3	0.051
敷モルタル	1：3	0.750 × 1.320 × 0.020	m3	0.020
均しコンクリート	σck=18N/mm2	0.850 × 1.420 × 0.100	m3	0.121
同上型枠		(0.850 + 1.420) × 0.100 × 2	m2	0.454
基面整正		0.850 × 1.420	m2	1.207
桝用特殊ブロック	L=1300mm		個	1.0
同上敷モルタル	1：3	0.205 × 1.300 × 0.020	m3	0.005

歩車道境界ブロック(A) 数量計算書

歩車道境界ブロック(A)
S=1:10
(一般部)

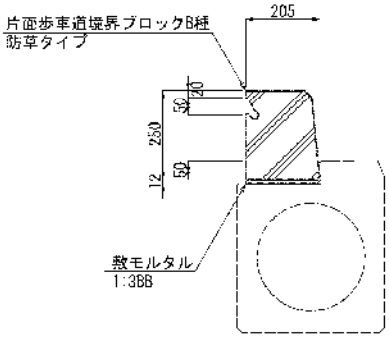

10m当り

工 種	種 別	算　　式	単位	数　量
境界ブロック	片面R・B種 防草タイプ	10.000 ÷ 0.600	本	16.7
敷モルタル	1:3BB	0.205 × 0.012 × 10.000	m3	0.025

歩車道境界ブロック(B) 数量計算書

歩車道境界ブロック(B)
S=1:10

(切下げ部)

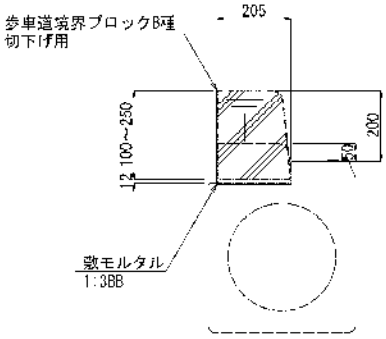

0.6m当り

工 種	種 別	算　　式	単位	数　量
境界ブロック	B種 切下げ用	0.600 ÷ 0.600	本	1.0
敷モルタル	1:3BB	0.205 × 0.012 × 0.600	m3	0.001

歩車道境界ブロック(C) 数量計算書

歩車道境界ブロック(C)
S=1:10
(乗入部)

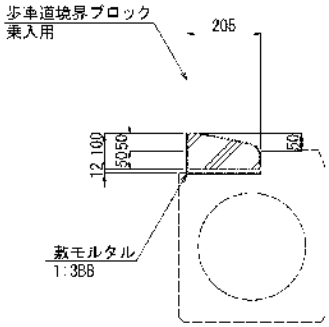

10m当り

工 種	種 別	算　　式	単位	数　量
境界ブロック	乗入用	10.000 ÷ 0.600	本	16.7
敷モルタル	1:3BB	0.205 × 0.012 × 10.000	m3	0.025

歩車道境界ブロック(D) 数量計算書

歩車道境界ブロック(D)
S=1:10
(横断歩道部)

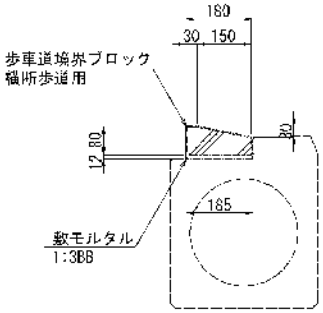

10m当り

工 種	種 別	算　　式	単位	数　量
境界ブロック	横断歩道用	10.000 ÷ 0.600	本	16.7
敷モルタル	1:3BB	0.185 × 0.012 × 10.000	m3	0.022

植樹帯ブロック 数量計算書

植樹帯ブロック
S=1:10

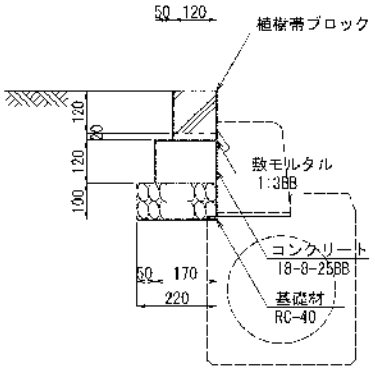

土工図

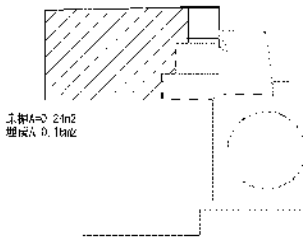

10m当り

工 種	種 別	算 式	単位	数 量
植樹帯ブロック	120×120	10.000 ÷ 0.600	本	16.7
敷モルタル	1:3BB	0.120 × 0.020 × 10.000	m3	0.024
コンクリート	18-8-25BB	0.170 × 0.120 × 10.000	m3	0.204
同上型枠		0.120 × 2 × 10.000	m2	2.400
基礎材	RC-40 t=10cm	0.220 × 10.000	m2	2.200
基面整正		0.220 × 10.000	m2	2.200
作業土工				
床掘		0.24 × 10.000	m3	2.4
埋戻	W<1.0m	0.18 × 10.000	m3	1.8
残土		2.4 - 1.8 / 0.9	m3	0.4

区画線工 数量計算書

区画線寸法表

名　称	形 状-寸 法	区　画　線
L1		車線境界線 車道外側線
L7	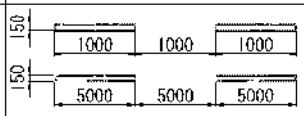	車線境界線
L11		停 止 線

10m当り

工 種	種 別	算　　式	単位	数　量
車線境界線 車道外側線	実線 白 W=15cm		m	10.0
車線境界線	破線 白 W=15cm		m	10.0
停止線	実線 白 W=45cm 実線 白 W=15cm		m	10.0

道路標示(矢印) 数量計算書

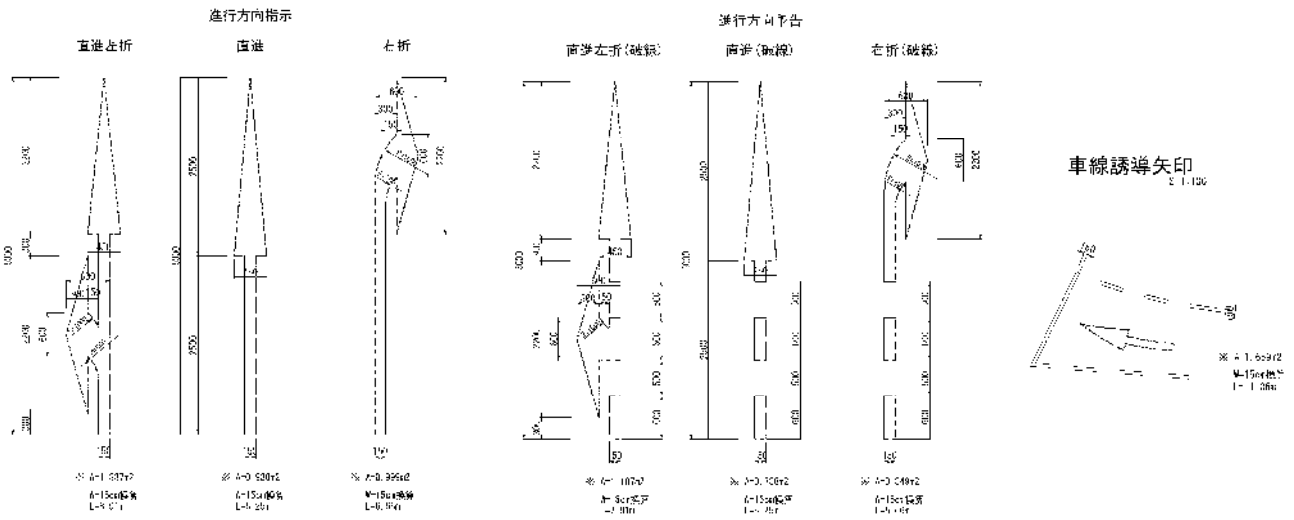

1箇所当り

工 種	種 別	算　　式	単位	数　量
進行方向指示 直進左折	実線 白 W=15cm換算	1.337 ÷ 0.150	m	8.91
直進	実線 白 W=15cm換算	0.938 ÷ 0.150	m	6.25
右折	実線 白 W=15cm換算	0.999 ÷ 0.150	m	6.66
進行方向予告 直進左折	破線 白 W=15cm換算	1.187 ÷ 0.150	m	7.91
直進	破線 白 W=15cm換算	0.788 ÷ 0.150	m	5.25
右折	破線 白 W=15cm換算	0.849 ÷ 0.150	m	5.66
車線誘導矢印	実線 白 W=15cm換算	1.659 ÷ 0.150	m	11.06

区画線 数量計算書

横断歩道

S=1:100

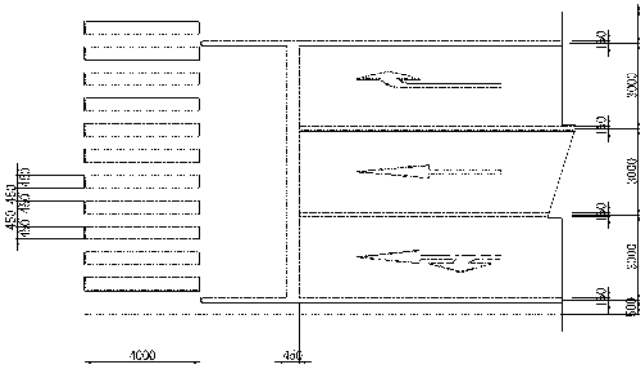

停止線・車線区分

S=1:100

導流帯（ゼブラ）

S=1:100

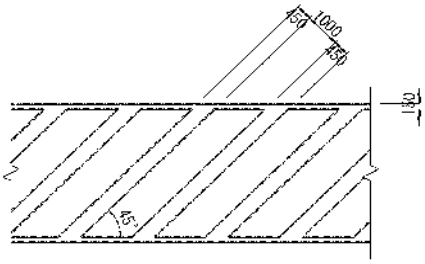

路面標示

S=1:100

交差点内

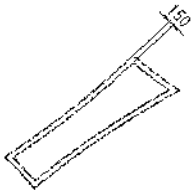

ガードパイプ 数量計算書

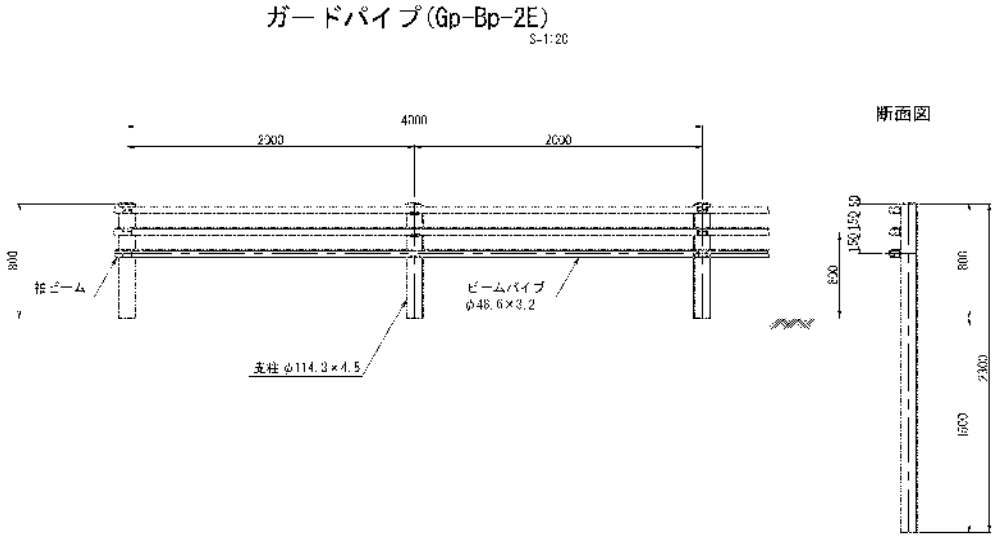

10m当り

工 種	種 別	算　　式	単位	数　量
ガードパイプ	Gp-Bp-2E	10.000 ÷ 2.000	本	5.0

視覚障がい者誘導ブロック 数量計算書

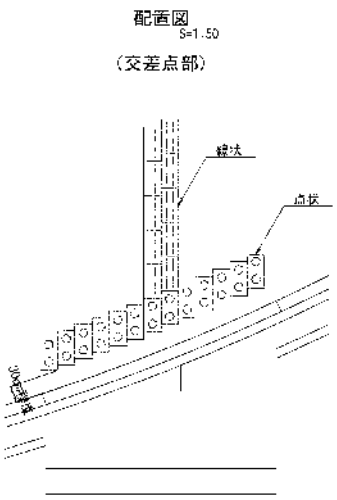

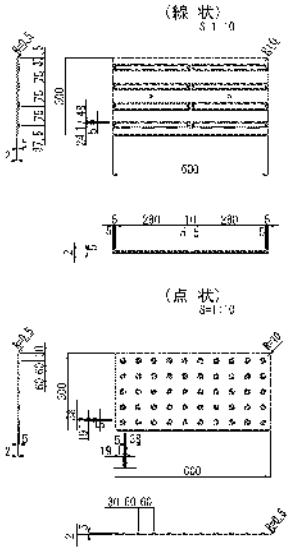

※ レジン製敷置点字タイル 貼付けタイプ 使用。

10m当り

工 種	種 別	算　　式	単位	数　量
線状ブロック		10.000 ÷ 0.600	枚	16.7
点状ブロック		10.000 ÷ 0.600	枚	16.7

横 断 図 (1)　S=1:100

市道613500線

NO.-2

種別	細　別	単位	数　量	
切土	オープンカット　土砂	m2	-	1.6
盛土	路床盛土 W<2.5m	m2	-	1.3
作業土工	床掘(排水)	m2	-	0.7
	埋戻(排水) W<1.0m	m2	-	0.4

NO.-2

GH=115.81

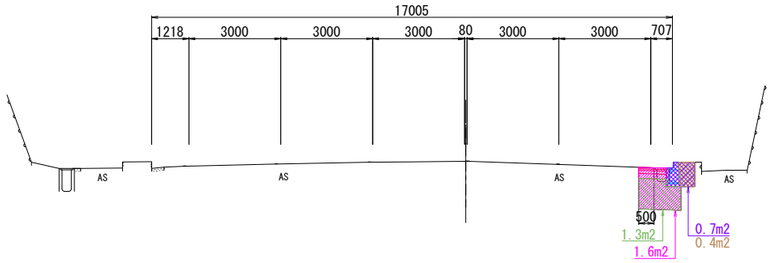

DL=110.000

NO.-1

種別	細　別	単位	数　量	
切土	オープンカット　土砂	m2	1.9	2.1
盛土	路床盛土 W<2.5m	m2	1.5	1.5
作業土工	床掘(排水)	m2	0.7	0.6
	埋戻(排水) W<1.0m	m2	0.3	0.3

NO.-1

GH=115.33

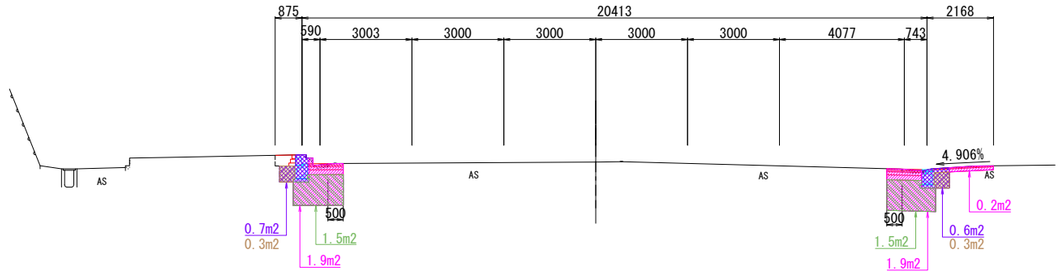

DL=110.000

BP(NO.-3)

GH=116.41

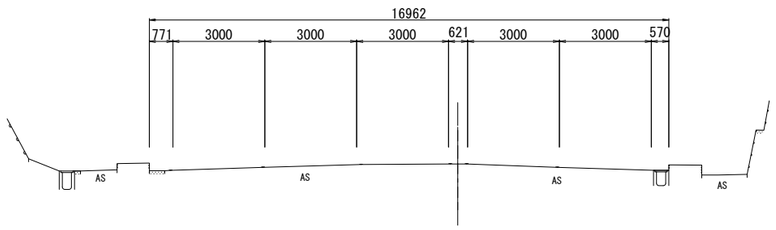

DL=110.000

SP.1(NO.-1-9.831)

種別	細　別	単位	数　量	
切土	オープンカット　土砂	m2	-	3.4
盛土	路床盛土 W<2.5m	m2	-	2.1
作業土工	床掘(排水)	m2	-	0.7
	埋戻(排水) W<1.0m	m2	-	0.3

SP.1(NO.-1-9.831)

GH=115.54

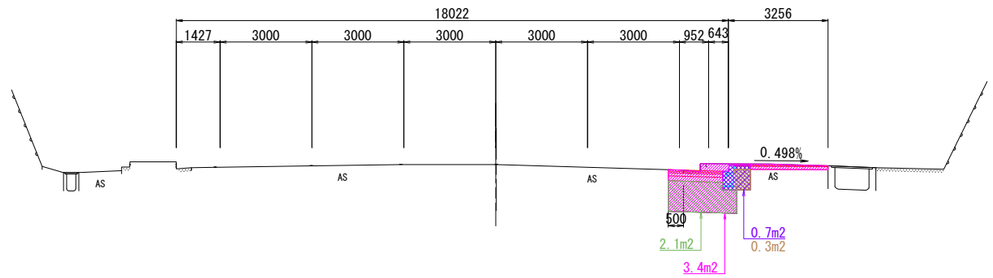

DL=110.000

市道613500線

工 事 名	道改委第3号 市道613500線道路詳細設計業務		
図 面 名	横断図(1)		
作成年月日	令和 8年 6月		
縮　　尺	S=1:100	図面番号	/
会 社 名	株式会社　長大		
事業者名	多治見市		

横 断 図 (2)　S=1:100

市道613500線

KA. 2-1 (NO. 0+9. 793)

GH=115. 03

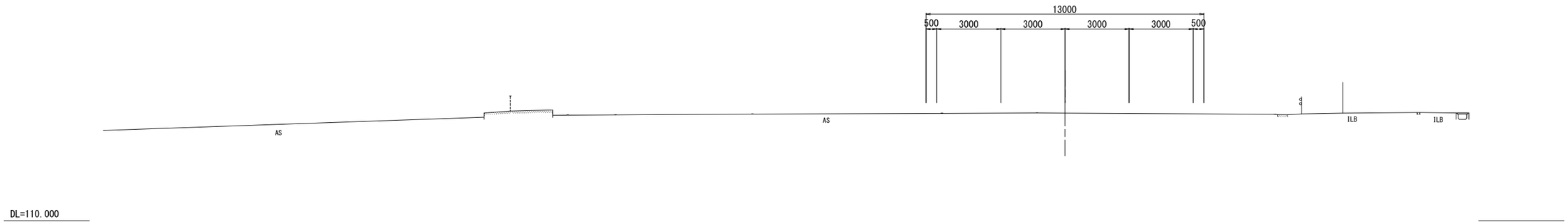

NO. 0

GH=115. 16

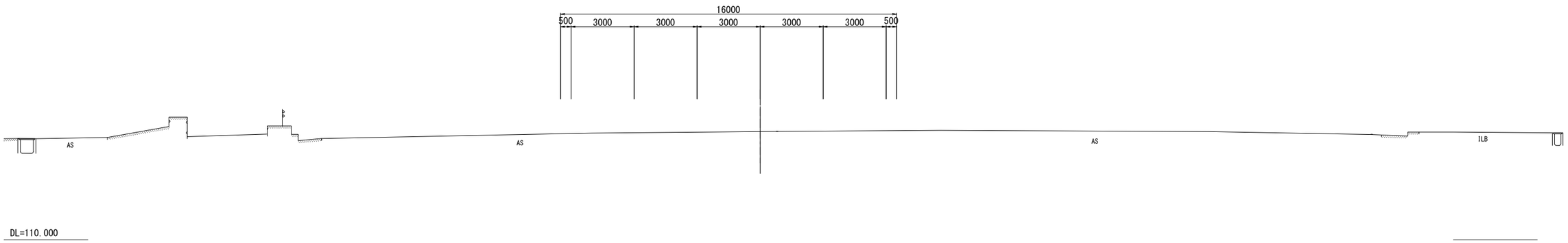

市道613500線

工 事 名	道改委第3号 市道613500線道路詳細設計業務		
図 面 名	横断図(2)		
作成年月日	令和 8年 6月		
縮　　尺	S=1:100	図面番号	/
会 社 名	株式会社　長大		
事業者名	多治見市		

横 断 図 (3)　S=1:100

市道613500線

NO. 2

GH=114.37

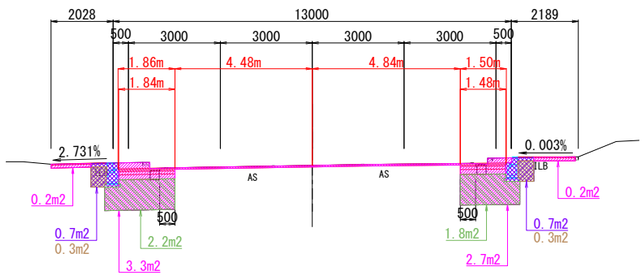

DL=110.000

NO.2

種別	細　別	単位	数　量	
切土	オープンカット　土砂	m2	3.5	2.9
盛土	路床盛土　W<2.5m	m2	2.2	1.8
作業土工	床掘(排水)	m2	0.7	0.7
	埋戻(排水) W<1.0m	m2	0.3	0.3

種別	細　別	単位	数　量	
車道舗装	全舗装(W<1.4m)			
	表層　t= 5cm	m	-	-
	基層　t= 5cm	m	-	-
	上層路盤　t=10cm	m	-	-
	下層路盤　t=16cm	m	-	-
	全舗装(W≧1.4m)			
	表層　t= 5cm	m	1.86	1.50
	基層　t= 5cm	m	1.84	1.48
	上層路盤　t=10cm	m	1.84	1.48
	下層路盤　t=16cm	m	1.84	1.48
	1層切削オーバーレイ舗装(W≧1.4m)			
	表層　t= 5cm	m	4.48	4.84

NO. 3

GH=113.87

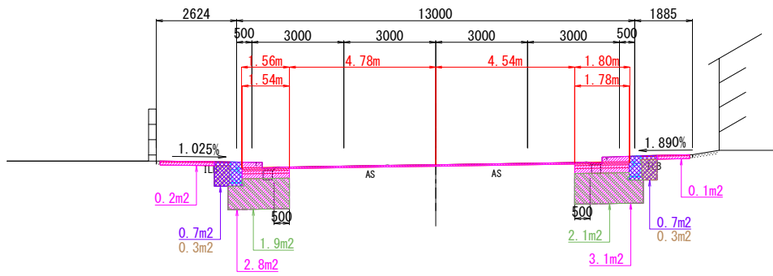

DL=110.000

NO.3

種別	細　別	単位	数　量	
切土	オープンカット　土砂	m2	3.0	3.2
盛土	路床盛土　W<2.5m	m2	1.9	2.1
作業土工	床掘(排水)	m2	0.7	0.7
	埋戻(排水) W<1.0m	m2	0.3	0.3

種別	細　別	単位	数　量	
車道舗装	全舗装(W<1.4m)			
	表層　t= 5cm	m	-	-
	基層　t= 5cm	m	-	-
	上層路盤　t=10cm	m	-	-
	下層路盤　t=16cm	m	-	-
	全舗装(W≧1.4m)			
	表層　t= 5cm	m	1.56	1.80
	基層　t= 5cm	m	1.54	1.78
	上層路盤　t=10cm	m	1.54	1.78
	下層路盤　t=16cm	m	1.54	1.78
	1層切削オーバーレイ舗装(W≧1.4m)			
	表層　t= 5cm	m	4.78	4.54

NO. 1

GH=114.76

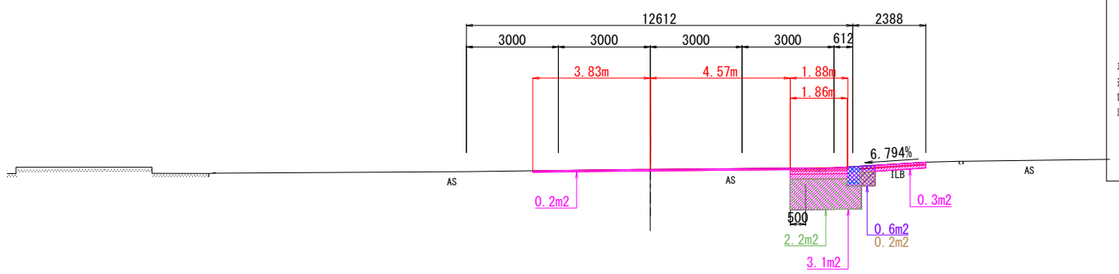

DL=110.000

NO.1

種別	細　別	単位	数　量	
切土	オープンカット　土砂	m2	-	3.6
盛土	路床盛土　W<2.5m	m2	-	2.2
作業土工	床掘(排水)	m2	-	0.6
	埋戻(排水) W<1.0m	m2	-	0.2

種別	細　別	単位	数　量	
車道舗装	全舗装(W<1.4m)			
	表層　t= 5cm	m	-	-
	基層　t= 5cm	m	-	-
	上層路盤　t=10cm	m	-	-
	下層路盤　t=16cm	m	-	-
	全舗装(W≧1.4m)			
	表層　t= 5cm	m	-	1.88
	基層　t= 5cm	m	-	1.86
	上層路盤　t=10cm	m	-	1.86
	下層路盤　t=16cm	m	-	1.86
	1層切削オーバーレイ舗装(W≧1.4m)			
	表層　t= 5cm	m	3.83	4.57

KE.2-1(NO.2+7.606)

GH=114.19

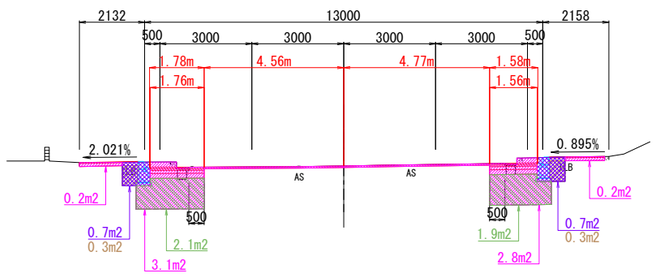

DL=110.000

KE.2-1(NO.2+7.606)

種別	細　別	単位	数　量	
切土	オープンカット　土砂	m2	3.3	3.0
盛土	路床盛土　W<2.5m	m2	2.1	1.9
作業土工	床掘(排水)	m2	0.7	0.7
	埋戻(排水) W<1.0m	m2	0.3	0.3

種別	細　別	単位	数　量	
車道舗装	全舗装(W<1.4m)			
	表層　t= 5cm	m	-	-
	基層　t= 5cm	m	-	-
	上層路盤　t=10cm	m	-	-
	下層路盤　t=16cm	m	-	-
	全舗装(W≧1.4m)			
	表層　t= 5cm	m	1.78	1.58
	基層　t= 5cm	m	1.76	1.56
	上層路盤　t=10cm	m	1.76	1.56
	下層路盤　t=16cm	m	1.76	1.56
	1層切削オーバーレイ舗装(W≧1.4m)			
	表層　t= 5cm	m	4.56	4.77

市道613500線

工 事 名	道改委第3号 市道613500線道路詳細設計業務		
図 面 名	横断図(3)		
作成年月日	令和 8年 6月		
縮　　尺	S=1:100	図面番号	/
会 社 名	株式会社　長大		
事業者名	多治見市		

横 断 図 (5)　S=1:100

市道613500線

EP(NO.8+8.364)

GH=111.17

NO. 8

GH=111.35

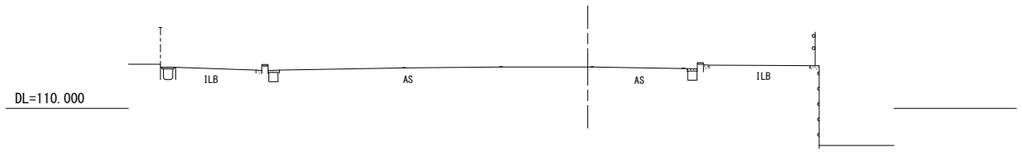

市道613500線

工 事 名	道改委第3号 市道613500線道路詳細設計業務		
図 面 名	横断図(5)		
作成年月日	令和 8年 6月		
縮　　尺	S=1:100	図面番号	/
会 社 名	株式会社　長大		
事業者名	多治見市		

横 断 図 (4)　S=1:100

市道613500線

NO. 5

GH=112.87

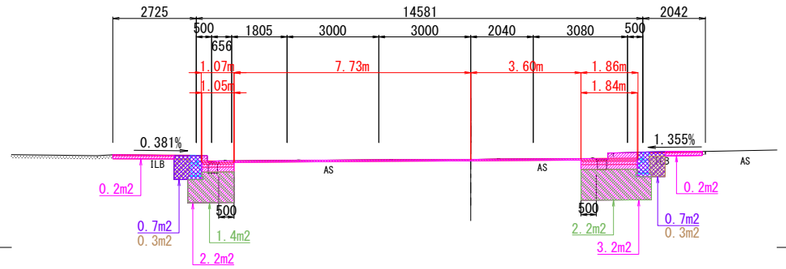

NO.5

種別	細　別	単位	数　量	
切土	オープンカット　土砂	m2	2.4	3.4
盛土	路床盛土 W<2.5m	m2	1.4	2.2
作業土工	床掘(排水)	m2	0.7	0.7
	埋戻(排水) W<1.0m	m2	0.3	0.3

種別	細　別		単位	数　量	
車道舗装	全舗装(W<1.4m)				
	表層	t= 5cm	m	1.07	-
	基層	t= 5cm	m	1.05	-
	上層路盤	t=10cm	m	1.05	-
	下層路盤	t=16cm	m	1.05	-
	全舗装(W≧1.4m)				
	表層	t= 5cm	m	-	1.86
	基層	t= 5cm	m	-	1.84
	上層路盤	t=10cm	m	-	1.84
	下層路盤	t=16cm	m	-	1.84
	1層切削オーバーレイ舗装(W≧1.4m)				
	表層	t= 5cm	m	7.73	3.60

NO. 7

GH=111.88

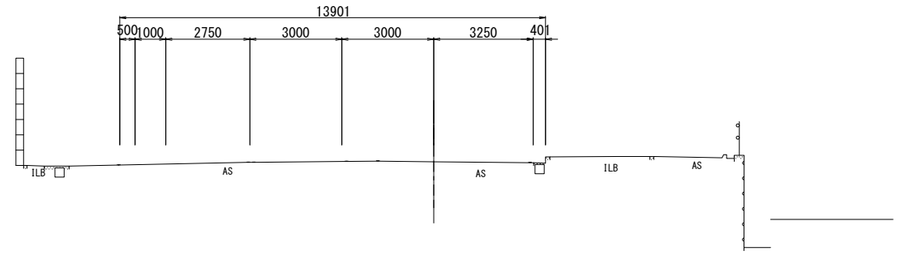

KE. 2-2(NO. 4+0. 326)

(NO. 4)

GH=113.39

乗入れタイプA

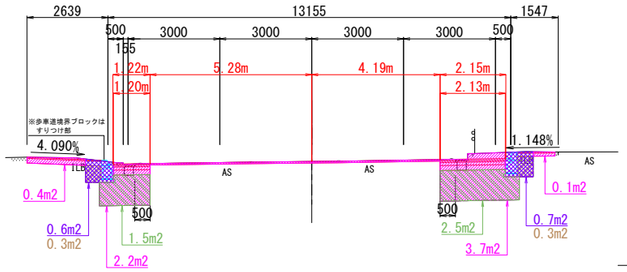

KE. 2-2(NO. 4+0. 326)

種別	細　別	単位	数　量	
切土	オープンカット　土砂	m2	2.6	3.8
盛土	路床盛土 W<2.5m	m2	1.5	2.5
作業土工	床掘(排水)	m2	0.6	0.7
	埋戻(排水) W<1.0m	m2	0.3	0.3

種別	細　別		単位	数　量	
車道舗装	全舗装(W<1.4m)				
	表層	t= 5cm	m	1.22	-
	基層	t= 5cm	m	1.20	-
	上層路盤	t=10cm	m	1.20	-
	下層路盤	t=16cm	m	1.20	-
	全舗装(W≧1.4m)				
	表層	t= 5cm	m	-	2.15
	基層	t= 5cm	m	-	2.13
	上層路盤	t=10cm	m	-	2.13
	下層路盤	t=16cm	m	-	2.13
	1層切削オーバーレイ舗装(W≧1.4m)				
	表層	t= 5cm	m	5.28	4.19

KA. 2-2(NO. 5+18. 139)

(NO. 6)

GH=112.45

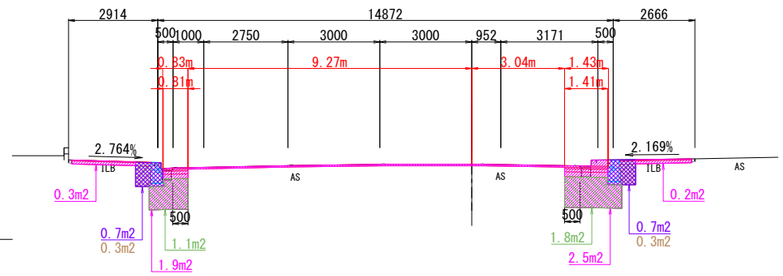

KA. 2-2(NO. 5+18. 139)

種別	細　別	単位	数　量	
切土	オープンカット　土砂	m2	2.2	2.7
盛土	路床盛土 W<2.5m	m2	1.1	1.8
作業土工	床掘(排水)	m2	0.7	0.7
	埋戻(排水) W<1.0m	m2	0.3	0.3

種別	細　別		単位	数　量	
車道舗装	全舗装(W<1.4m)				
	表層	t= 5cm	m	0.83	-
	基層	t= 5cm	m	0.81	-
	上層路盤	t=10cm	m	0.81	-
	下層路盤	t=16cm	m	0.81	-
	全舗装(W≧1.4m)				
	表層	t= 5cm	m	-	1.43
	基層	t= 5cm	m	-	1.41
	上層路盤	t=10cm	m	-	1.41
	下層路盤	t=16cm	m	-	1.41
	1層切削オーバーレイ舗装(W≧1.4m)				
	表層	t= 5cm	m	9.27	3.04

市道613500線

工 事 名	道改委第3号 市道613500線道路詳細設計業務		
図 面 名	横断図(4)		
作成年月日	令和 8年 6月		
縮　　尺	S=1:100	図面番号	/
会 社 名	株式会社　長大		
事業者名	多治見市		